製作範囲　W900～2600／H600～3000　（有効寸法）
（ただしDW≦DHとする）

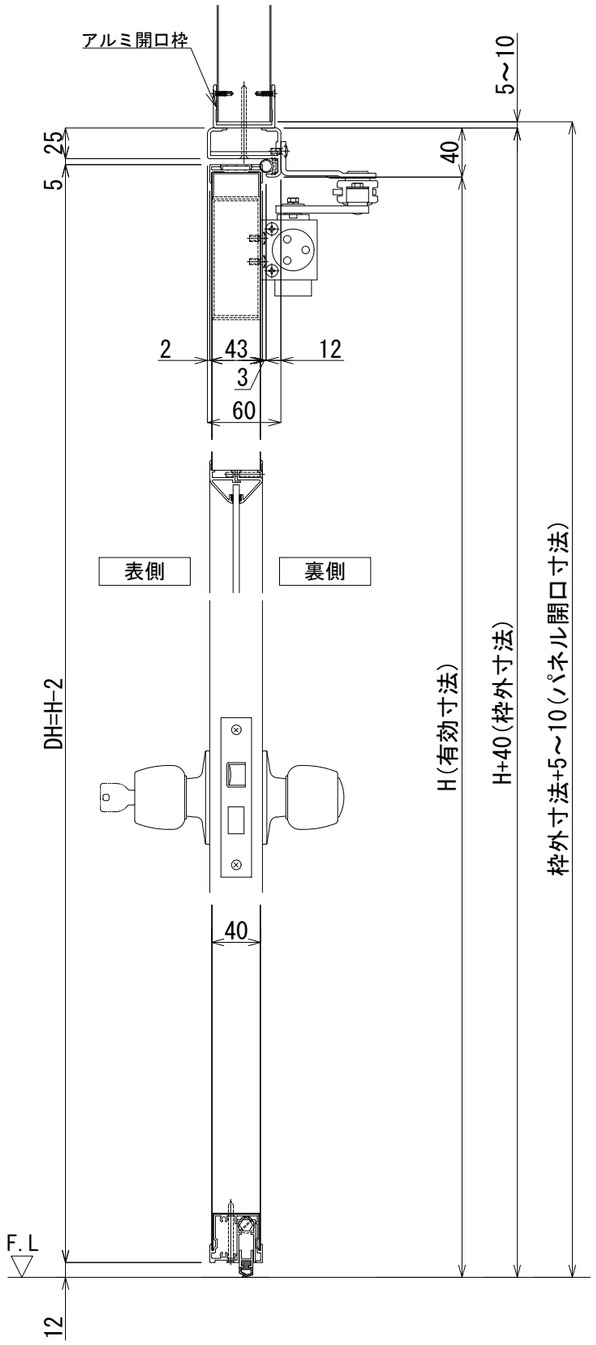

縦断面図　S＝1／5

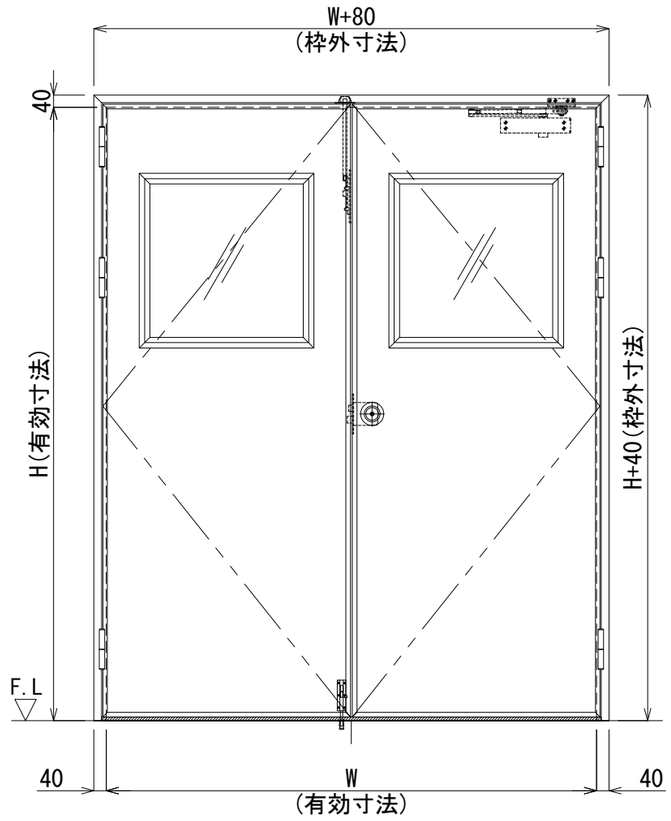

正面図　S＝1／20

※この姿図は右親を表す

FD ＊	両開きフラッシュドア	左親	右親
		※	※
実有効寸法	W＊＊＊＊×H＊＊＊＊		
	三方枠･ゼロタイト		
仕上げ	表面材:カラー鋼板		
	表面材:SUS		
	表面材:アルミ		
芯　材	断熱材		
	不燃断熱材		
	ペーパーハニカムコア		
見込み	アルミ枠60mm　　扉40t		
付属金物	丸ノブHMW(ｻﾑﾀｰﾝ･ｼﾘﾝﾀﾞｰ錠)		
	D.C.、丁番(＊1)、ﾌﾗﾝｽ落し、角落し		
備　考	FIX:透明ガラス　t=5.0		
	:透明アクリル　t=5.0		
	:透明ポリカ　t=5.0		
	:強化ガラス　t=5.0		
	アルミ開口枠		

＊1:3個≦H2300＜4個

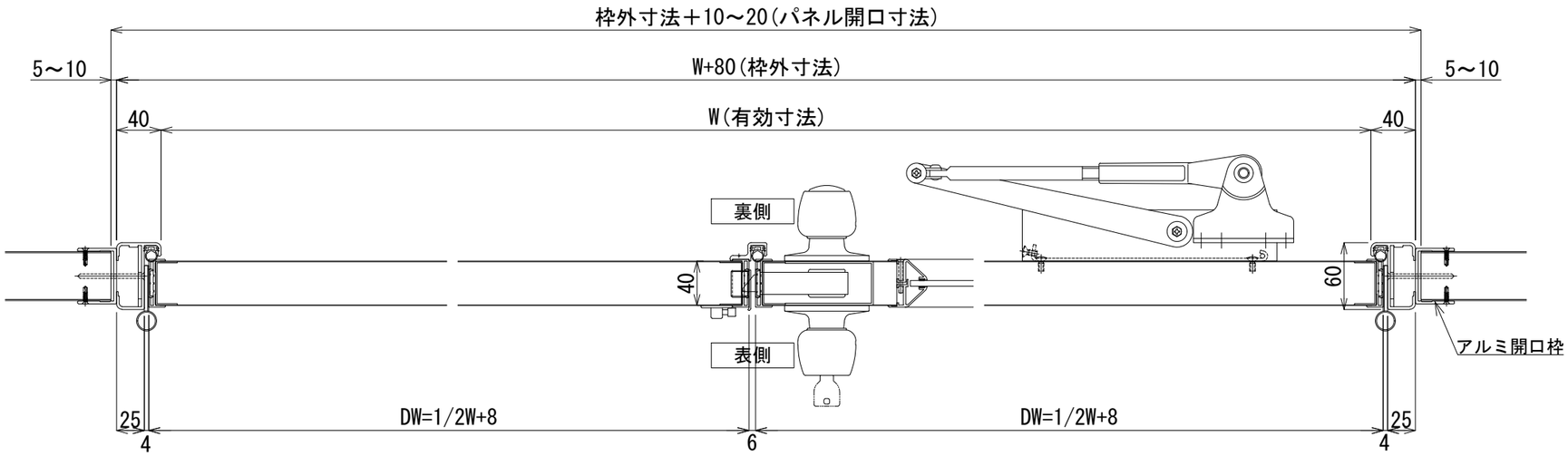

横断面図　S＝1／5

※この図は右親を表す

版数	年　月　日								
1	2018.12.01	パネル開口寸法、上ツボ、気密ゴム変更	4	2022.02.01	ハンドル形状追記	7			
2	2020.02.20	不燃断熱芯材をカルックNM-4785に変更	5	2022.07.07	バリシールドを不燃断熱材に変更	8			
3	2021.10.20	カルックをバリシールドに変更 ミラフォームを断熱材に変更	6			9			

施工

株式会社　富士商会　建築施設部
台東区台東４丁目３０番７号　☎ ０３(３８３１) ４１８８

照査	担当	工事名称	図面番号
			No. A-016
検図	作成	図面名称　両開きフラッシュドア(三方枠･ゼロタイト)　縮尺 S=1/20･5(A3)	日付