製作範囲　W900～2600／H600～3000　（有効寸法）
（ただしDW≦DHとする）

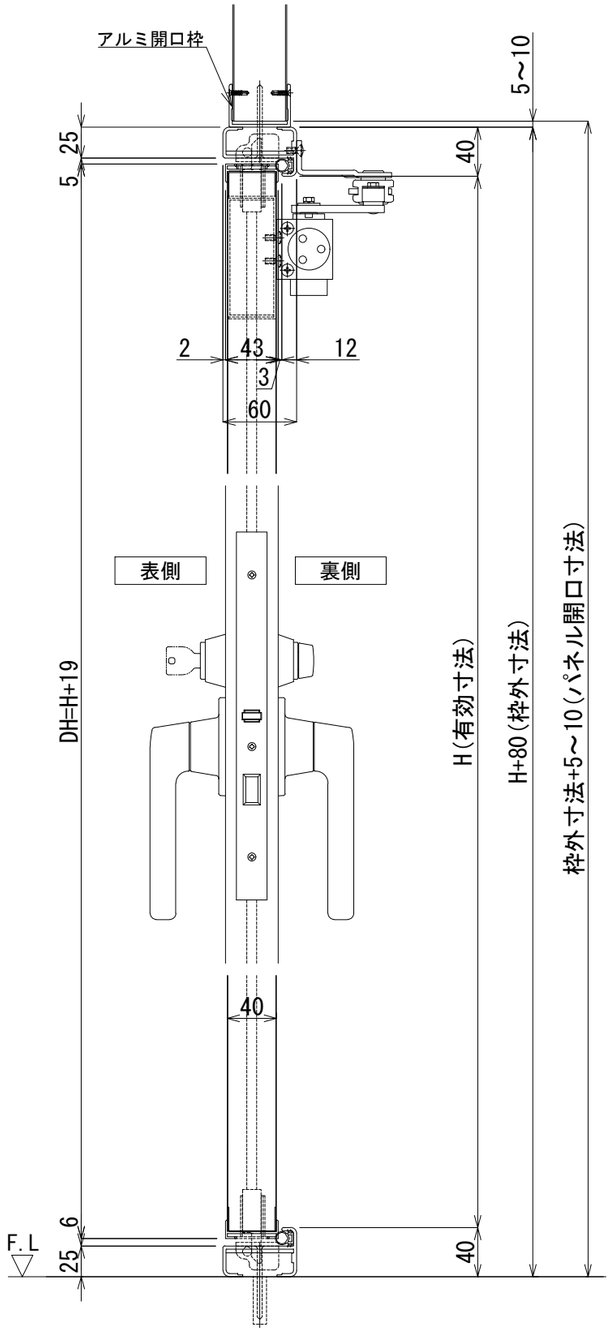


縦断面図　S＝1／5

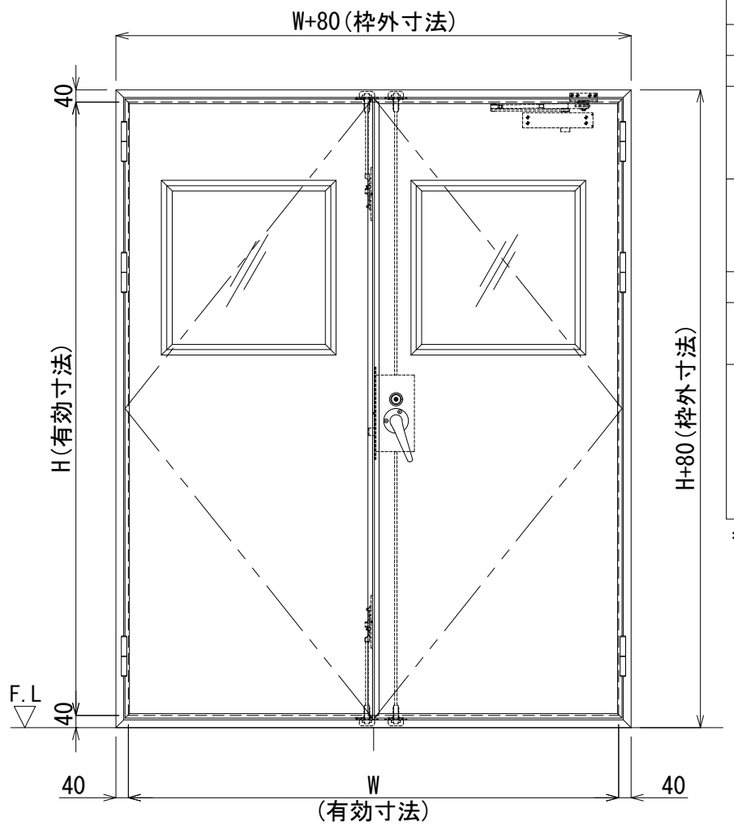


正面図　S＝1／20

※この姿図は右親を表す

| AT ＊ | 両開きエアタイトドア | 左親 | 右親 |
|---|---|---|---|
| | | ※ | ※ |
| 実有効寸法 | W＊＊＊＊×H＊＊＊＊ | | |
| | 四方枠 | | |
| 仕上げ | 表面材:カラー鋼板 | | |
| | 表面材:SUS | | |
| | 表面材:アルミ | | |
| 芯　材 | 断熱材 | | |
| | 不燃断熱材 | | |
| | ペーパーハニカムコア | | |
| 見込み | アルミ枠60㎜　　扉40t | | |
| 付属金物 | グレモンハンドル(ｻﾑﾀｰﾝ･ｼﾘﾝﾀﾞｰ錠) | | |
| | D.C.、丁番(＊1)、フランス落し | | |
| 備　考 | FIX:透明ガラス　t=5.0 | | |
| | :透明アクリル　t=5.0 | | |
| | :透明ポリカ　t=5.0 | | |
| | :強化ガラス　t=5.0 | | |
| | アルミ開口枠 | | |

＊1:3個≦H2300＜4個

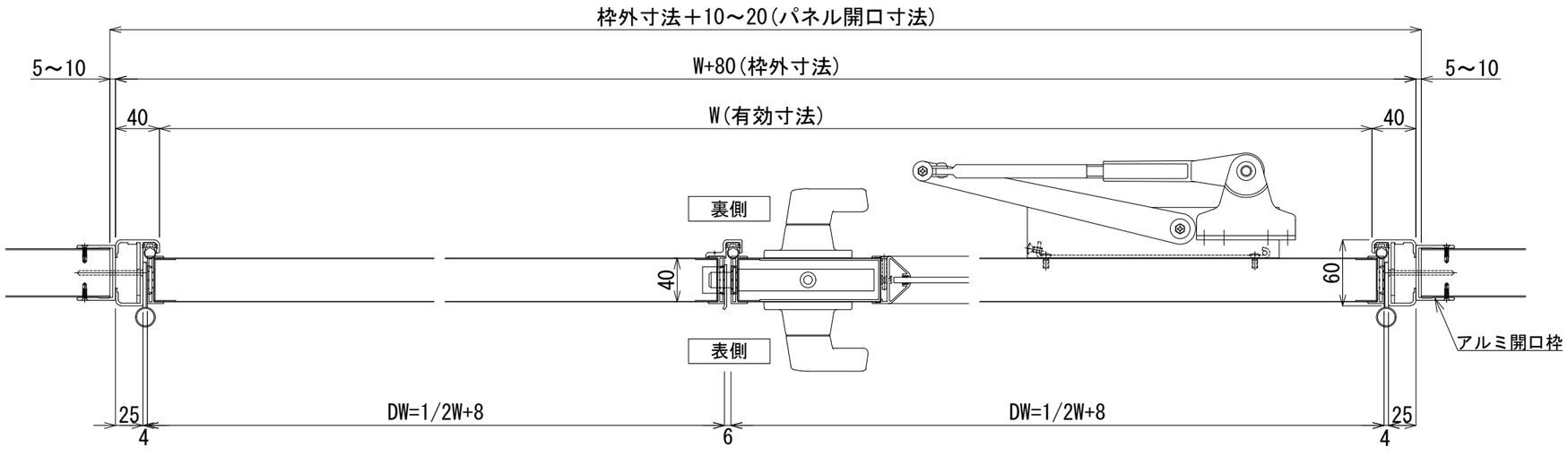


横断面図　S＝1／5

※この図は右親を表す

| 版数 | 年　月　日 | | | | | | | | |
|---|---|---|---|---|---|---|---|---|---|
| 1 | 2018.12.01 | パネル開口寸法、気密ゴム変更 | 4 | 2022.07.07 | バリシールドを不燃断熱材に変更 | 7 | | | |
| 2 | 2020.02.20 | 不燃断熱芯材をカルックNM-4785に変更 | 5 | | | 8 | | | |
| 3 | 2021.10.20 | カルックをバリシールドに変更<br>ミラフォームを断熱材に変更 | 6 | | | 9 | | | |

施工


株式会社　富士商会　建築施設部
台東区台東４丁目３０番７号　☎ ０３(３８３１) ４１８８


| 照査 | 担当 | 工事名称 | 図面番号 |
|---|---|---|---|
| | | | No. A-024 |
| 検図 | 作成 | 図面名称　両開きエアタイトドア(四方枠)　縮尺　S=1/20･5(A3) | 日付 |