製作範囲　W800～900(1枚)／H3000　(有効寸法)

KT ＊	小扉	左開	右開
		※	※
実有効寸法	W　＊＊＊×H　＊＊＊		
	四方枠		
仕上げ	表面材:カラー鋼板		
	表面材:SUS		
	表面材:アルミ		
芯　材	断熱材		
	不燃断熱材		
	ペーパーハニカムコア		
見込み	アルミ枠60㎜　　扉40t		
付属金物	カムラッチハンドル、丁番		
備　考	アルミ開口枠		

庫内開き

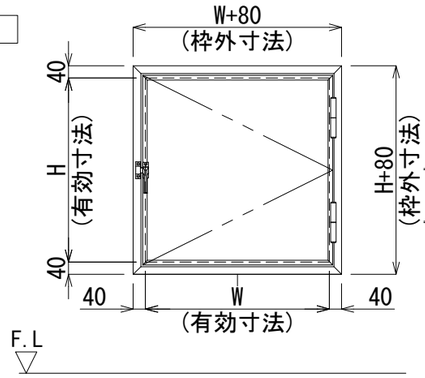

正面図　S=1／20

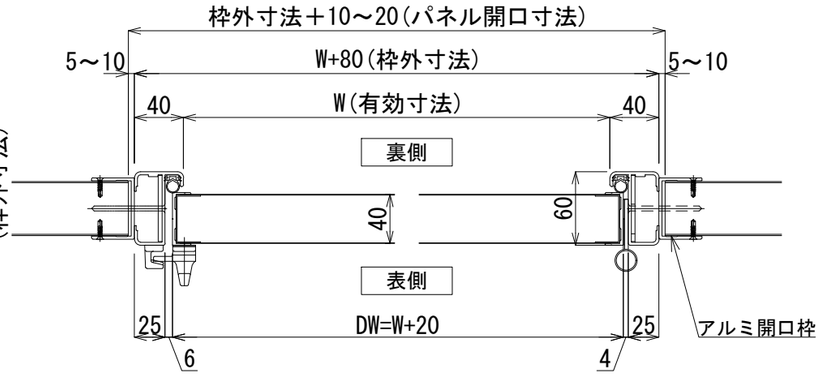

横断面図　S=1／5

庫外開き

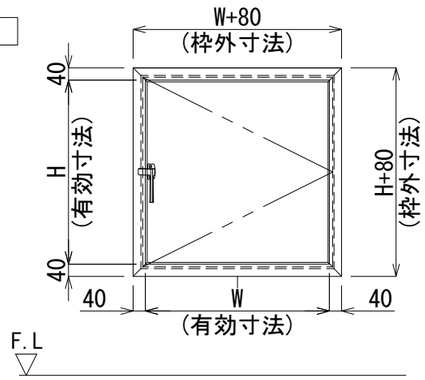

正面図　S=1／20

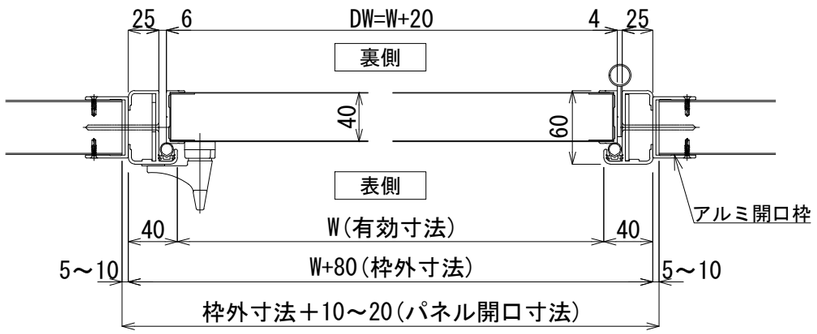

横断面図　S=1／5

両面ハンドル

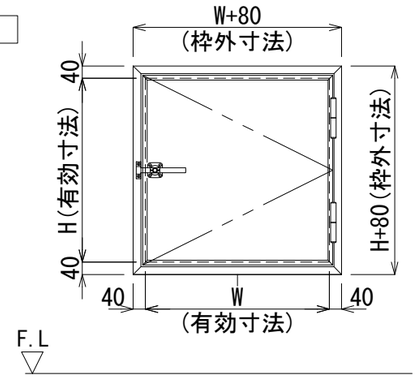

正面図　S=1／20

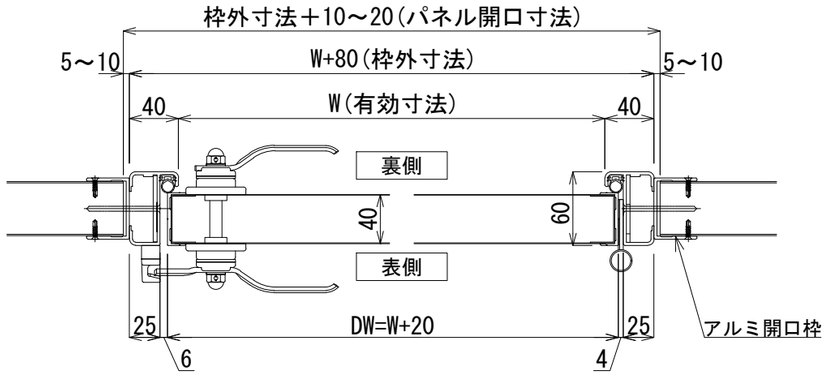

横断面図　S=1／5

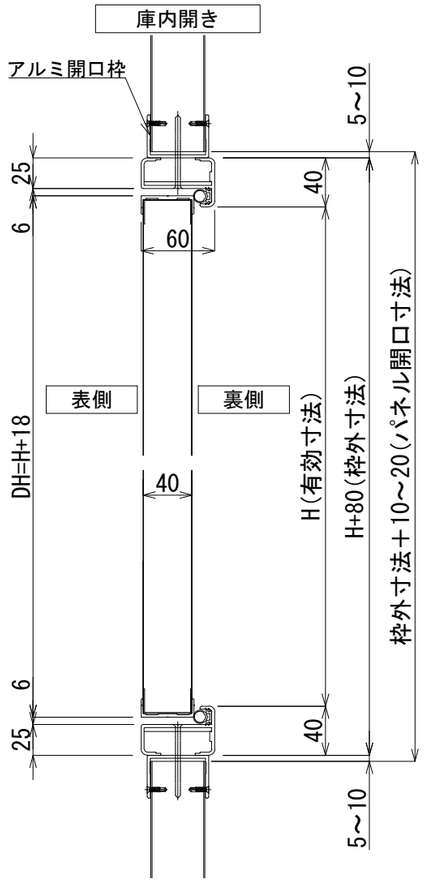

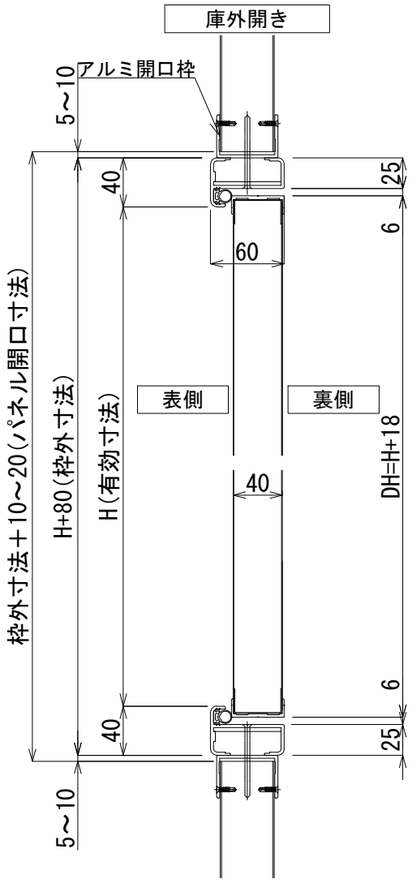

縦断面図　S=1／5

版数	年　月　日								
1	2018. 12. 01	パネル開口寸法、気密ゴム変更	4	2021. 10. 20	カルックをバリシールドに変更 ミラフォームを断熱材に変更	7			
2	2018. 12. 28	旗丁番に変更【2019. 01. 07オーダー分より】	5	2022. 07. 07	バリシールドを不燃断熱材に変更	8			
3	2020. 02. 20	不燃断熱芯材をカルックNM-4785に変更	6			9			

施工

株式会社　富士商会　建築施設部
台東区台東４丁目３０番７号　☎ ０３(３８３１) ４１８８

照査	担当	工事名称	図面番号
			No. C-001
検図	作成	図面名称 / 小扉	縮尺 S=1/20・5(A3) / 日付