製作範囲　W430～1200／H1500～2400　（有効寸法）
（ただしDW≦DHとする）

| SW ＊ | 片開きスイングドア(FCG-1) | 左開 | 右開 |
|---|---|---|---|
| | | ※ | ※ |
| 呼称寸法 | W　＊＊＊×H＊＊＊＊ | | |
| 扉　厚 | 40mm | | |
| 仕上げ | 上部表面材:特殊アルミニウム合金　t=0.8 | | |
| | 下部表面材:SUS304　t=0.8 | | |
| 芯　材 | 硬質発砲ウレタン＋ランバーコア(防水処理) | | |
| 枠側金具 | 上部:SUS304(ガスケット付) | | |
| | 下部:SUS304 | | |
| 上部金具カバー | アルミニウム | | |
| 枠側金具ネジ | SUS304 | | |
| 窓 | アクリル(ｸﾘｱｰ／ｶｽﾐ／ﾊｰﾌﾐﾗｰ／ﾌﾞﾗｳﾝ)t=5.0×2 | | |
| | 強化ガラス | | |
| 窓　枠 | 合成ゴム(黒) | | |
| シールガスケット | ネオプレーン | | |
| オプション | ・スプリングバンパー(高圧ポリエチレン) | | |
| | (黒／ｸﾞﾚｰ／ﾗｲﾄｸﾞﾚｰ)(H=500／1000) | | |
| | ・ハイデックス(高圧ポリエチレン) | | |
| | (黒／ｸﾞﾚｰ／ﾗｲﾄｸﾞﾚｰ)(H=500／1000) | | |
| | ・ハンドプレート:アクリル(白／ｸﾞﾚｰ／黒) | | |
| | :ステンレス | | |
| | ・下部ヒンジ:羽根付／L50／L70 | | |
| | ・下部ベースプレート(ステンレス) | | |
| | ・プロテクター(D型／H型) | | |
| | ・ジャムガード(SUS)(H=200) | | |

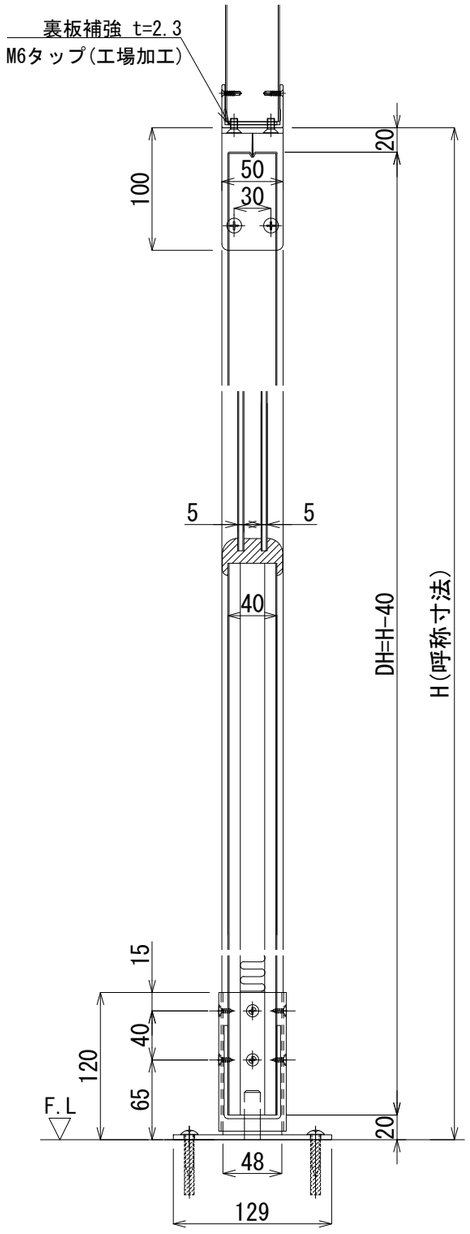


縦断面図　S＝1／5

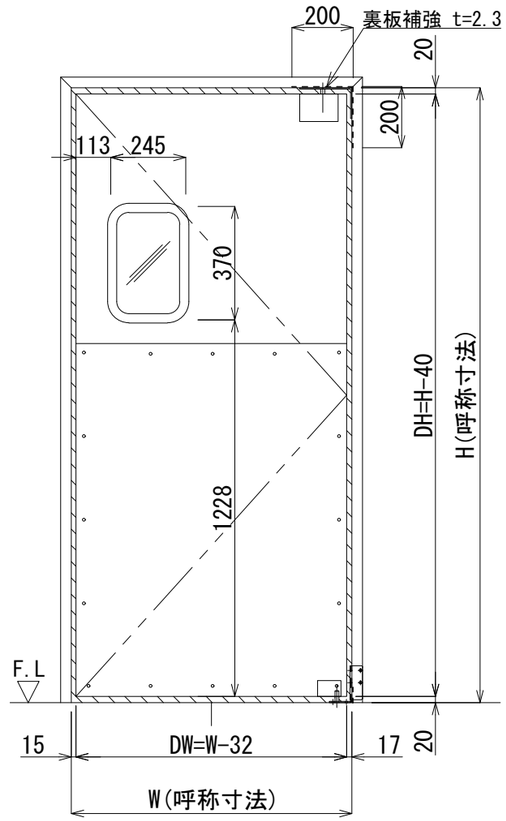


正面図　S＝1／20

※この姿図は右開きを表す

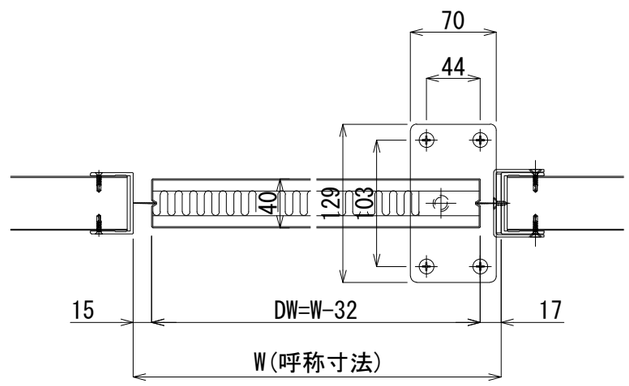


横断面図　S＝1／5

※この図は右開きを表す

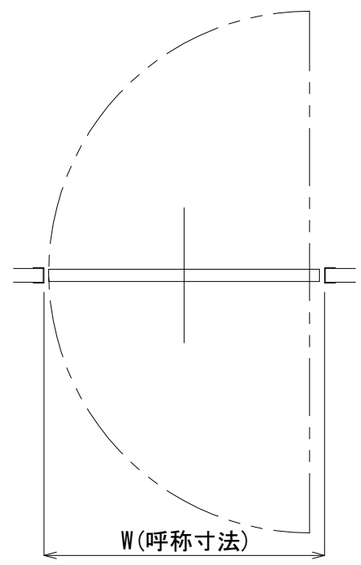


| 版数 | 年　月　日 | | | | | | | | 施工 | 株式会社　富士商会　建築施設部<br>台東区台東４丁目３０番７号　☎ ０３(３８３１) ４１８８ | 照査　担当<br>検図　作成 | 工事名称 | 図面番号<br>No.F-001 |
|---|---|---|---|---|---|---|---|---|---|---|---|---|---|
| ① | | | ④ | | | ⑦ | | | | | | 図面名称<br>片開きスイングドア(FCG-1) | 縮尺<br>S=1/20･5(A3) |
| ② | | | ⑤ | | | ⑧ | | | | | | | 日付 |
| ③ | | | ⑥ | | | ⑨ | | | | | | | |