製作範囲　W860～2400／H1500～2400　（有効寸法）
（ただしDW≦DHとする）

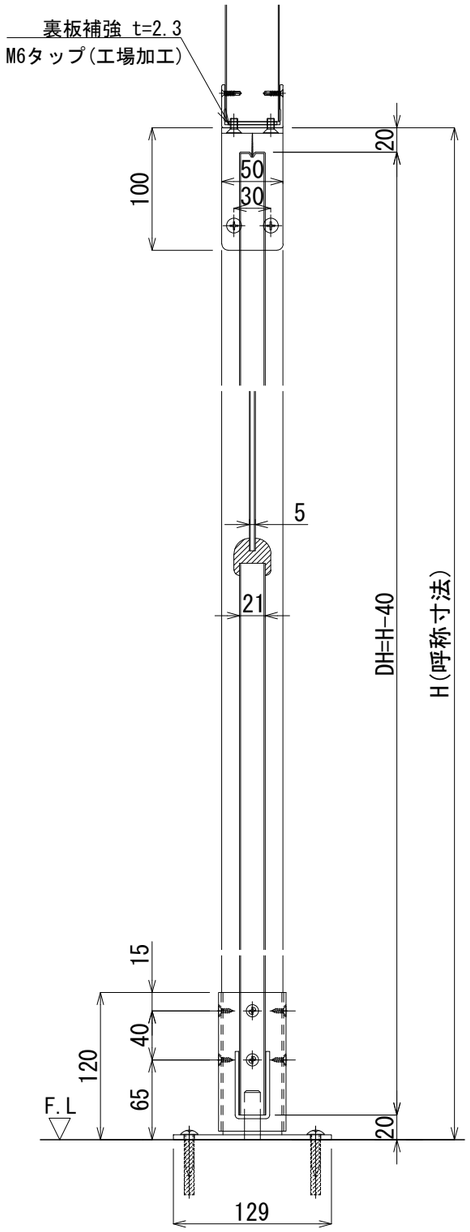

縦断面図　S=1／5

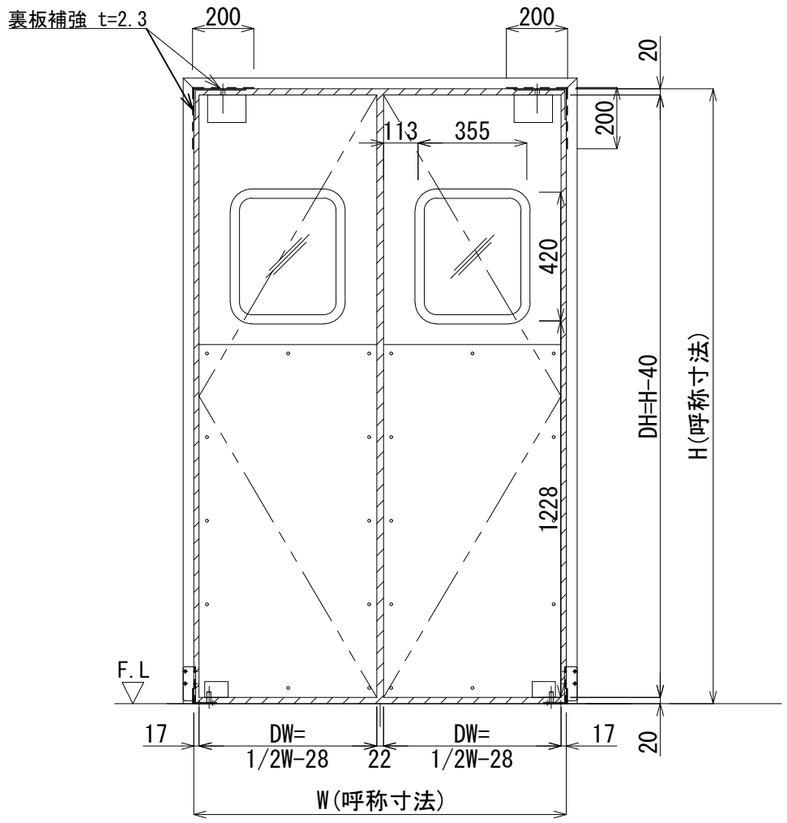

正面図　S=1／20

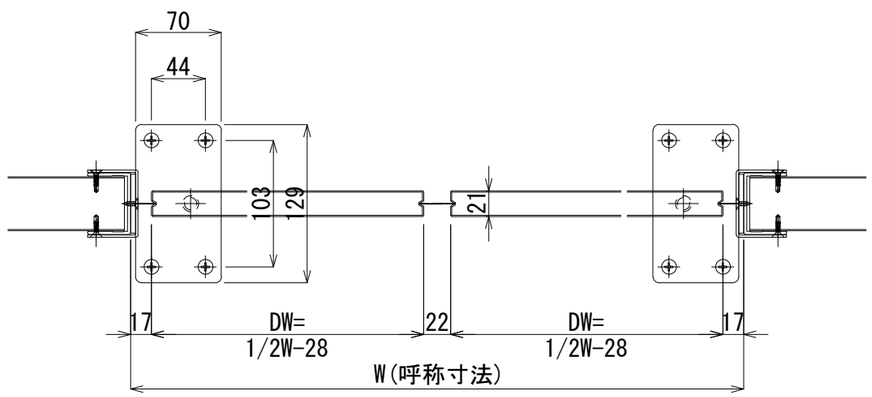

横断面図　S=1／5

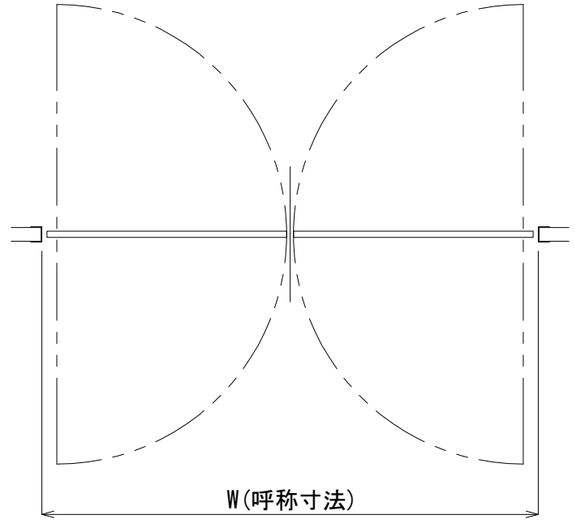

SW ＊	両開きスイングドア(SCG-1)	台数 ※
呼称寸法	W＊＊＊＊×H＊＊＊＊	
扉　厚	21mm	
仕上げ	上部表面材:特殊アルミニウム合金　t=0.8	
	下部表面材:SUS304　t=0.8	
芯　材	ランバーコア(防水処理)	
枠側金具	上部:SUS304	
	下部:SUS304	
上部金具カバー	アルミニウム	
枠側金具ネジ	SUS304	
窓	アクリル(ｸﾘｱｰ／ｶｽﾐ／ﾊｰﾌﾐﾗｰ／ﾌﾞﾗｳﾝ)t=5.0	
	強化ガラス	
窓　枠	合成ゴム(黒／ｸﾞﾚｰ／ｱｲﾎﾞﾘｰ)	
ｼｰﾙｶﾞｽｹｯﾄ	ネオプレーン	
オプション	・スプリングバンパー(高圧ポリエチレン)	
	(黒／ｸﾞﾚｰ／ﾗｲﾄｸﾞﾚｰ)(H=500／1000)	
	・ハイデックス(高圧ポリエチレン)	
	(黒／ｸﾞﾚｰ／ﾗｲﾄｸﾞﾚｰ)(H=500／1000)	
	・ハンドプレート:アクリル(白／ｸﾞﾚｰ／黒)	
	:ステンレス	
	・下部ヒンジ:羽根付／L50／L70	
	・下部ベースプレート(ステンレス)	
	・プロテクター(D型／H型)	
	・ジャムガード(SUS)(H=200)	

版数	年　月　日								施工
1			4			7			
2			5			8			
3			6			9			

株式会社　富士商会　建築施設部
台東区台東4丁目30番7号　☎ 03(3831) 4188

照査	担当	工事名称		図面番号
検図	作成	図面名称 両開きスイングドア(SCG-1)	縮尺 S=1/20･5(A3)	No.F-006 日付