W/＊	FIX窓	台数 ※
実有効寸法	W ＊＊＊×H ＊＊＊	
	四方枠	
見込み	アルミ枠43/45/47/53mm	
ＦＩＸ	透明ガラス t=5.0	
	透明アクリル t=5.0	
	透明ポリカ t=5.0	
備　考	ビード:樹脂(ブラック)	

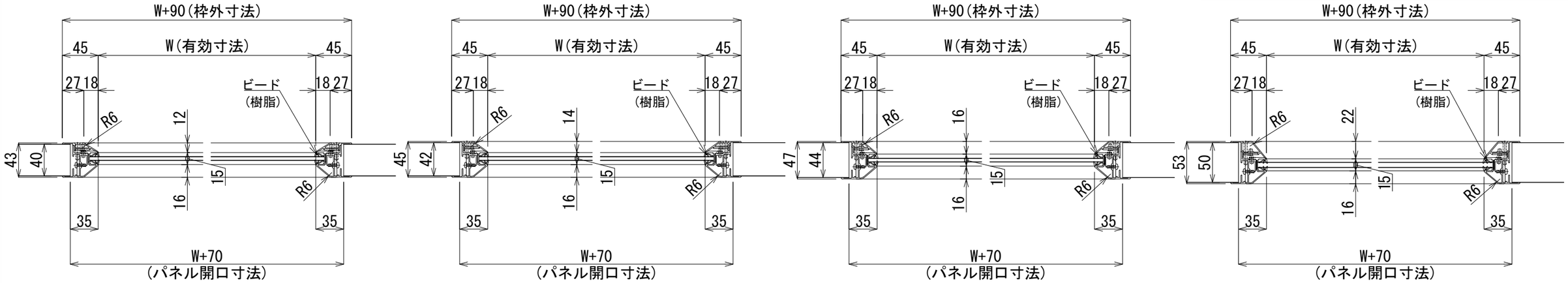

横断面図　S=1／5

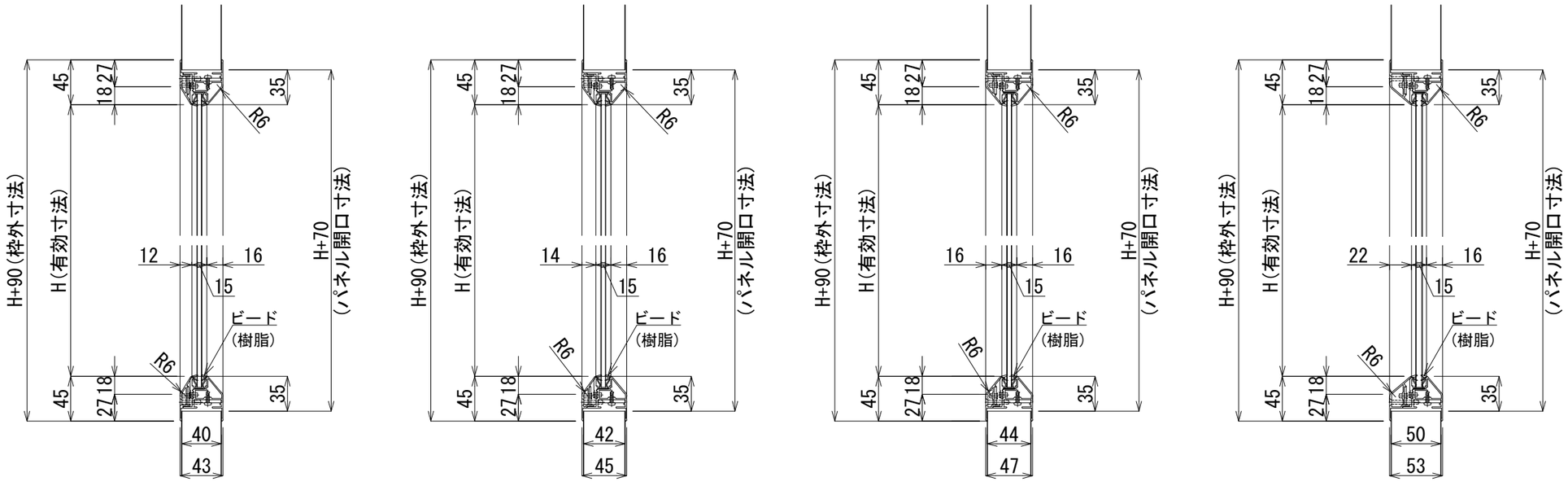

縦断面図　S=1／5

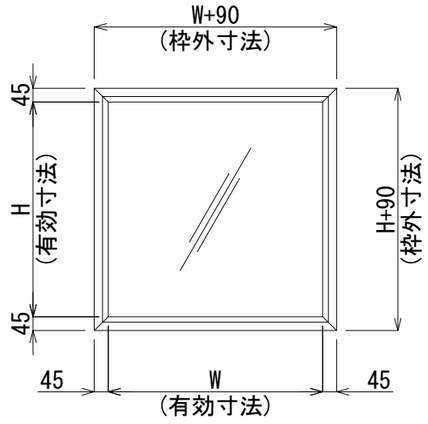

F.L

正面図　S=1／20

版数	年　月　日								
1	2018.02.13	40tパネル用追加	4			7			
2			5			8			
3			6			9			

施工

株式会社　富士商会　建築施設部
台東区台東４丁目３０番７号　☎ ０３(３８３１) ４１８８

照査	担当	工事名称	図面番号 No. G-001
検図	作成	図面名称 FIX窓	縮尺 S=1/20･5(A3) 日付