アルミ・ＳＵＳＲ巾木 Ｈ１５０／Ｒ３０

＋

アルミ・ＳＵＳ台車ガード Ｈ１００

アルミ・ＳＵＳＲ巾木 Ｈ１５０／Ｒ３０

アルミ・ＳＵＳ台車ガード　Ｈ１００入隅

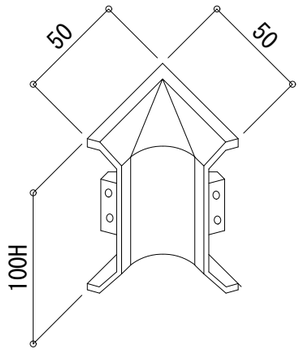


アルミ・ＳＵＳＲ巾木 Ｈ１５０／Ｒ３０入隅

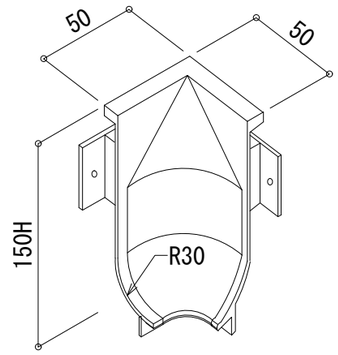


アルミ・ＳＵＳ台車ガード　Ｈ１００出隅

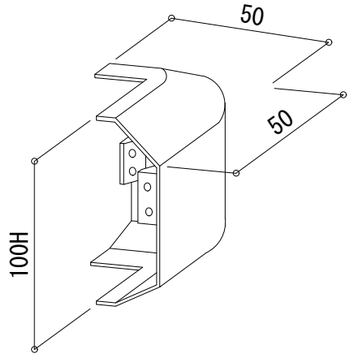


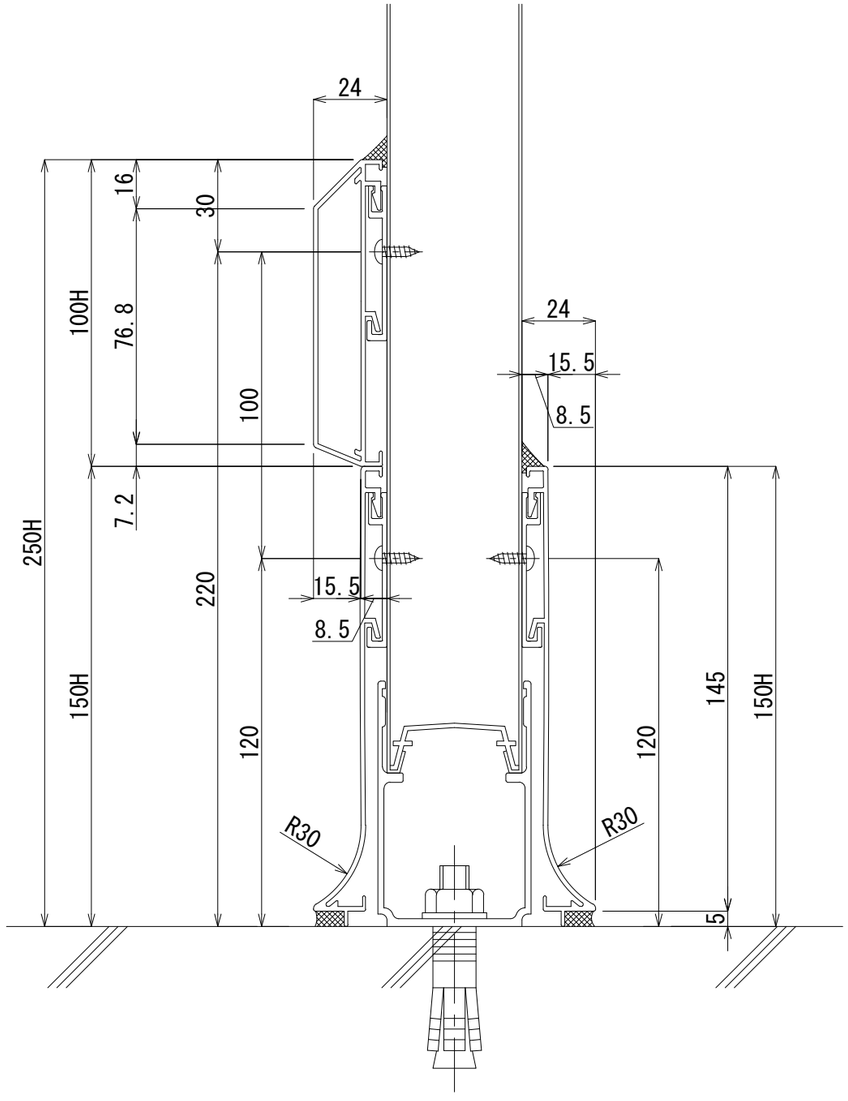


アルミ・ＳＵＳＲ巾木 Ｈ１５０／Ｒ３０出隅

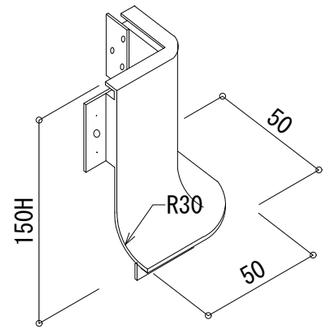


| 版数 | 年　月　日 | | | | | | | | |
|---|---|---|---|---|---|---|---|---|---|
| 1 | 2022.08.23 | 取付金具Bを取付金具A×2段に変更 | 4 | | | 7 | | | |
| 2 | | | 5 | | | 8 | | | |
| 3 | | | 6 | | | 9 | | | |

施工

株式会社　富士商会　建築施設部
台東区台東４丁目３０番７号　☎ ０３（３８３１）４１８

照査　担当
検図　作成

図面名称：アルミ・ＳＵＳＲ巾木／台車ガード
Ｈ１５０　Ｒ３０

図面番号
縮　尺：S=1/2 (A3)