アルミ・ＳＵＳＲ巾木 Ｈ１５０／Ｒ３０

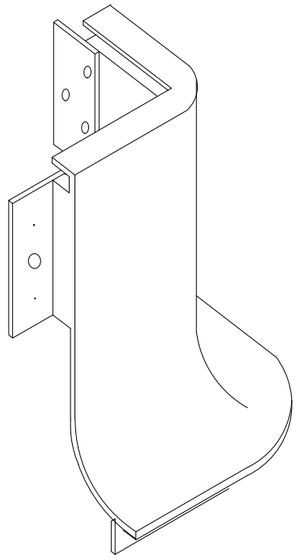

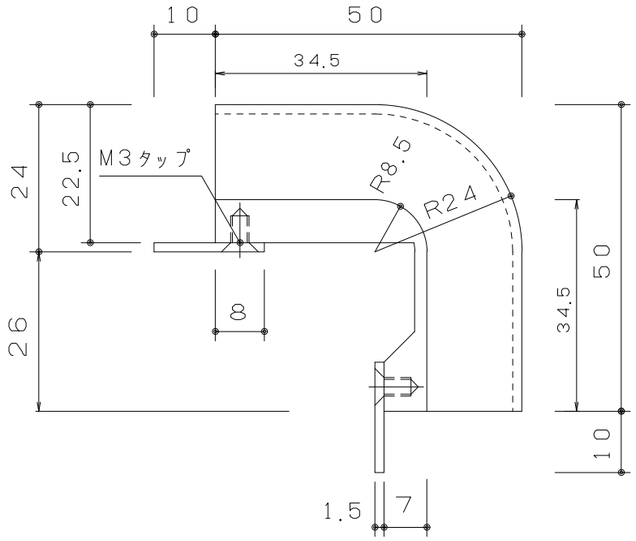

A断面S＝１／１

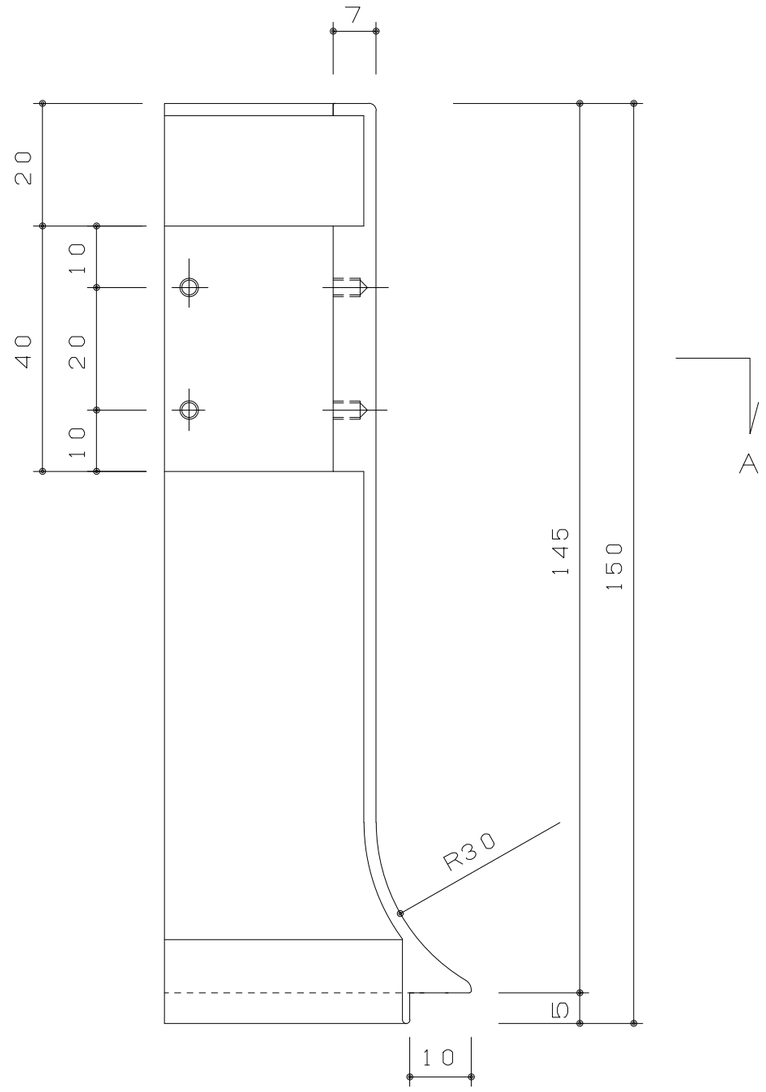

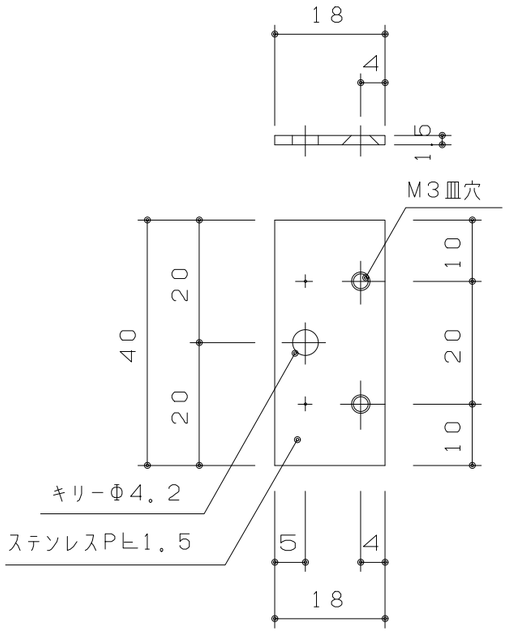

取付金物詳細S＝１／１

版数	年 月 日										
			◇			◇			施工	株式会社 富士商会 建築施設部 台東区台東４丁目３０番７号 ☎ ０３（３８３１）４１８	照査 担当
			◇			◇					検図 作成
			◇			◇					

図面名称：アルミ・ＳＵＳＲ巾木 Ｈ１５０ Ｒ３０ 出隅

図面番号

縮尺 S=1/1 (A3)