アルミ・ＳＵＳＲ巾木 Ｈ１５０／Ｒ３０

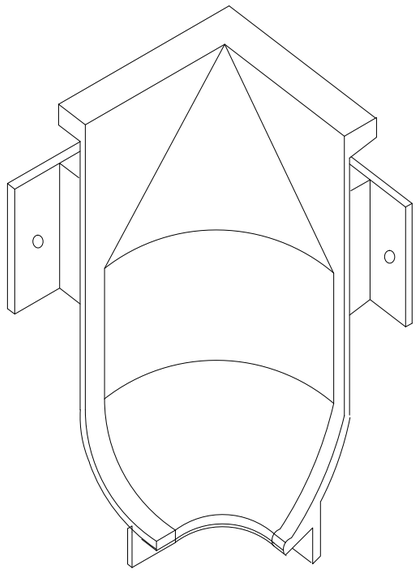

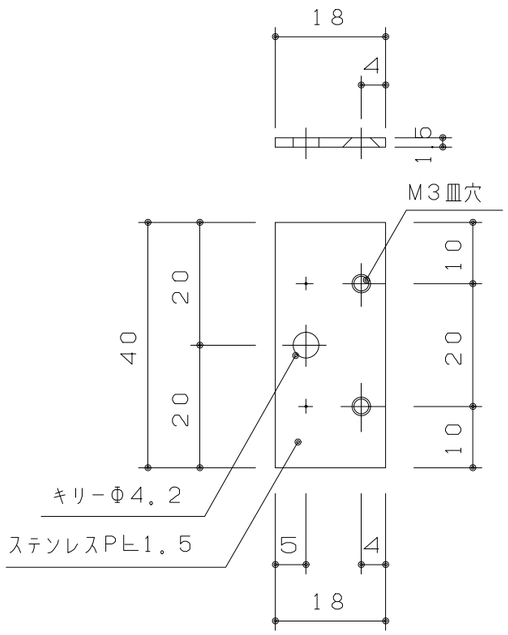

取付金物詳細Ｓ＝１／１

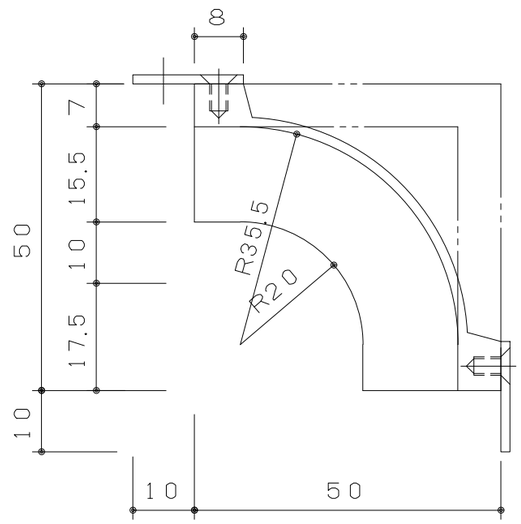

Ａ断面Ｓ＝１／１

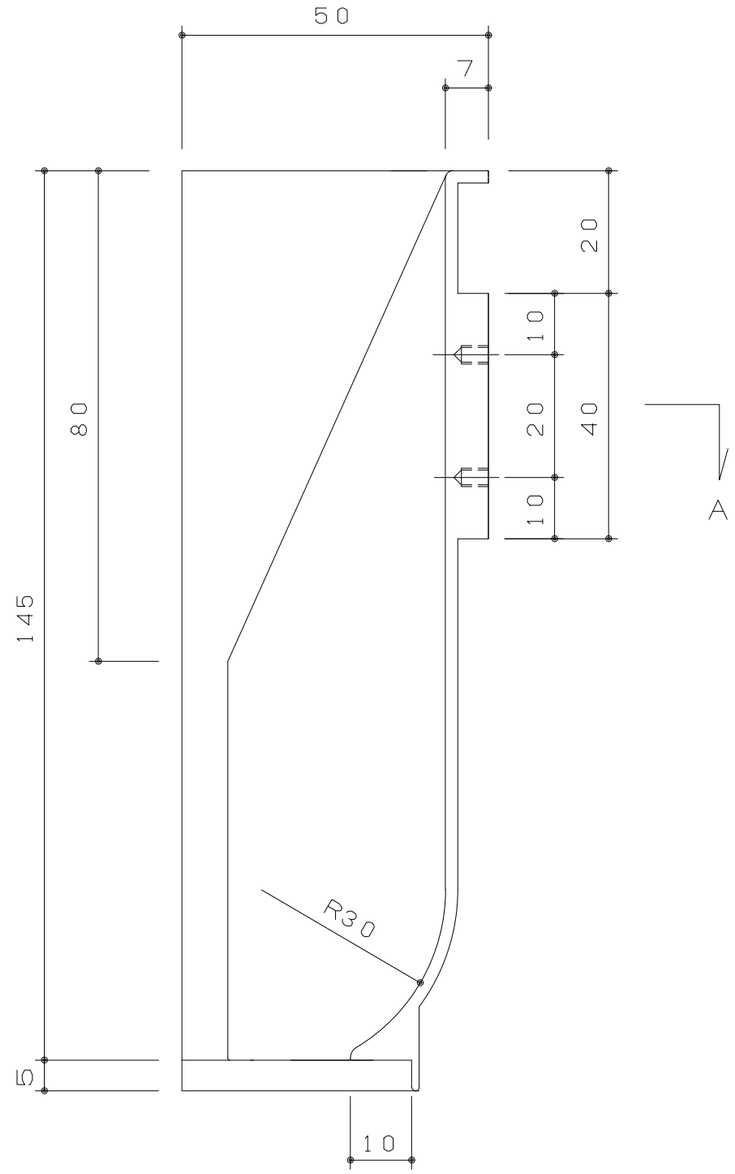

版数	年 月 日								施工

株式会社 富士商会 建築施設部
台東区台東４丁目３０番７号 ☎ ０３（３８３１）４１８

照査	担当	アルミ・ＳＵＳＲ巾木	図面番号
検図	作成	図面名称 Ｈ１５０ Ｒ３０ 入隅	縮 尺 S=1/1 (A3)