アルミ・ＳＵＳ台車ガード　Ｈ１００

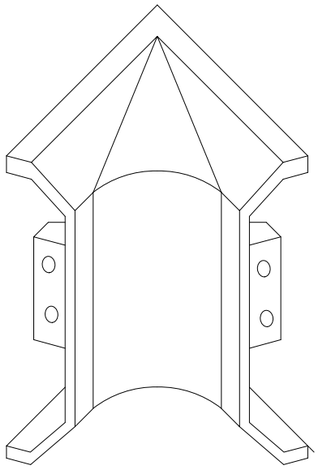

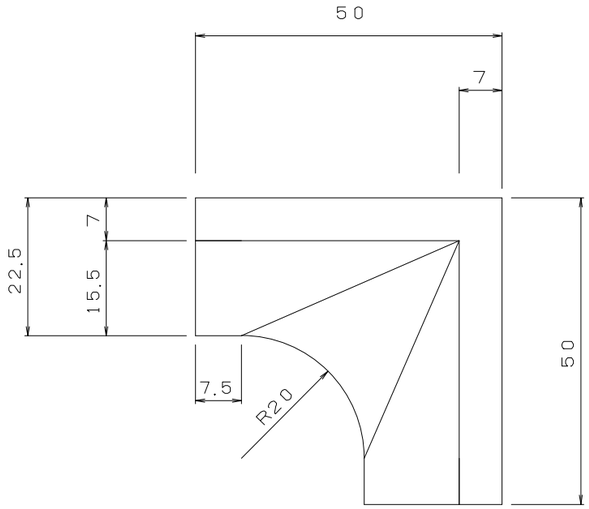

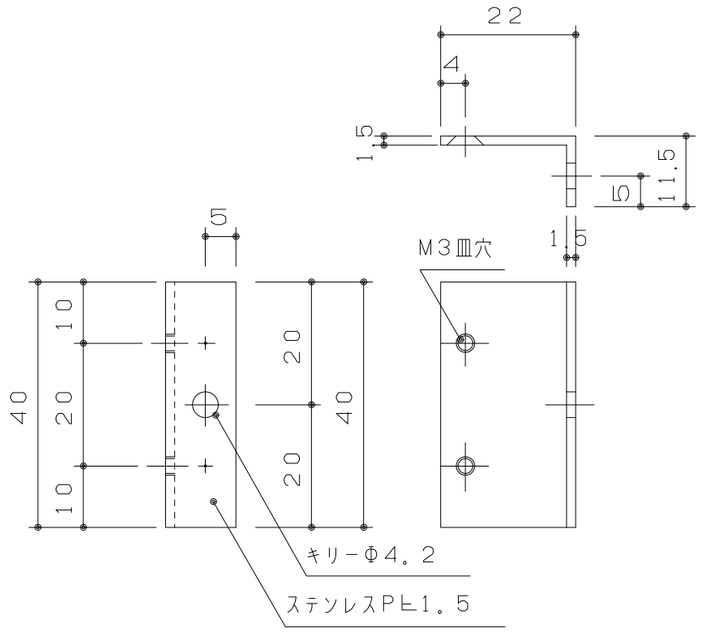

取付金物詳細Ｓ＝１／１

台車ガード出隅金物と同一

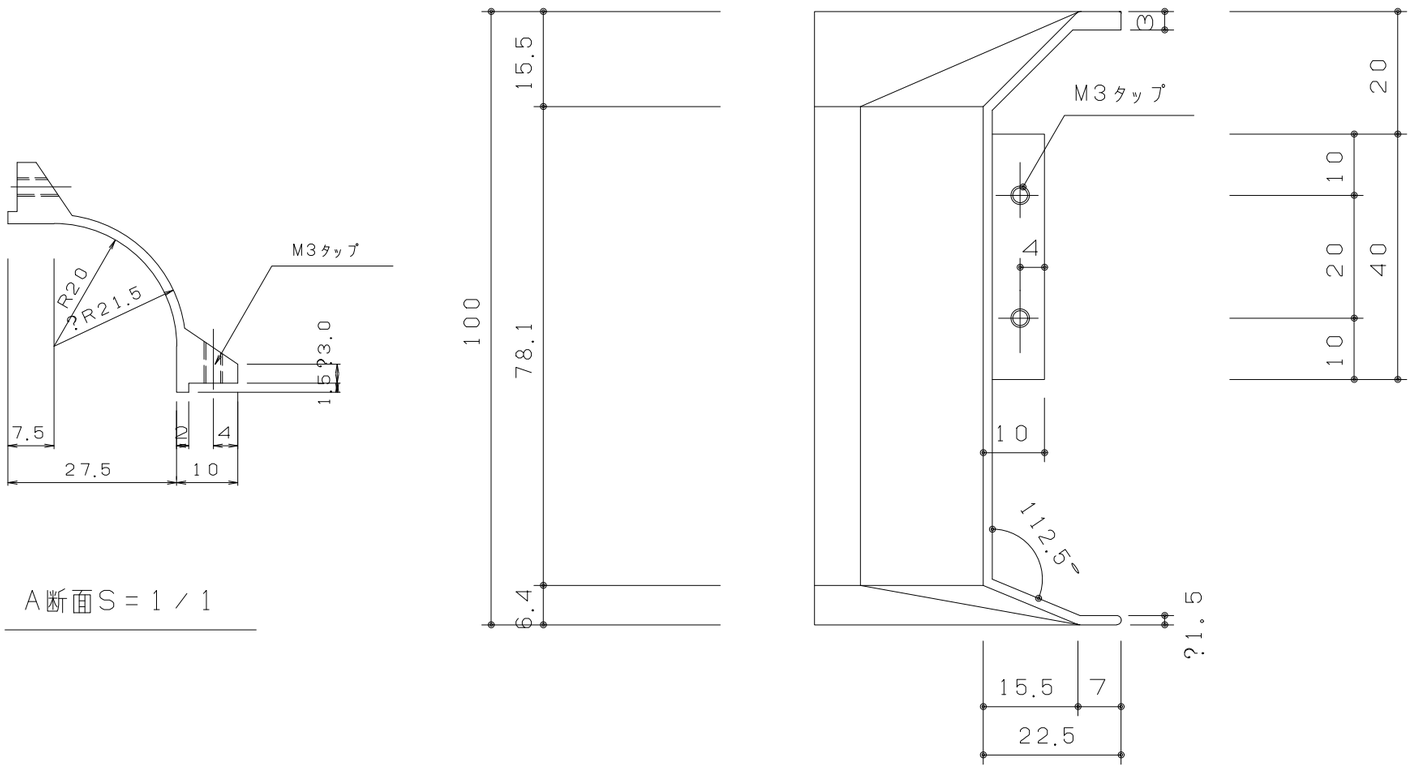

A断面Ｓ＝１／１

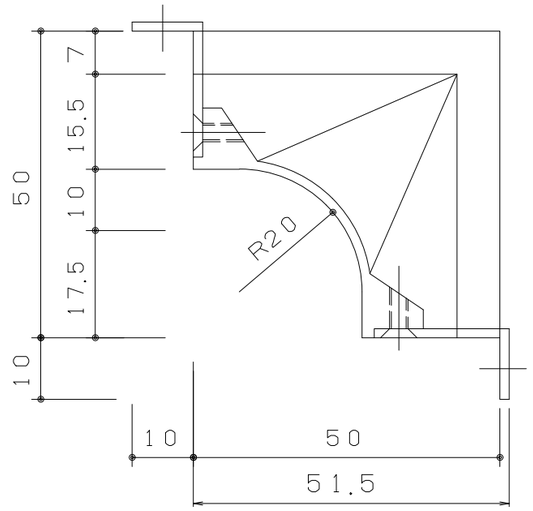

金物取付け詳細Ｓ＝１／１

版数	年　月　日												
									施工	株式会社　富士商会　建築施設部 台東区台東４丁目３０番７号　☎ ０３（３８３１）４１８	照査　担当	台車ガード	図面番号
											検図　作成	図面名称 入隅	縮　尺 S=1/1 (A3)