アルミ・ＳＵＳ台車ガード Ｈ１００

中間ジョイントシール受け

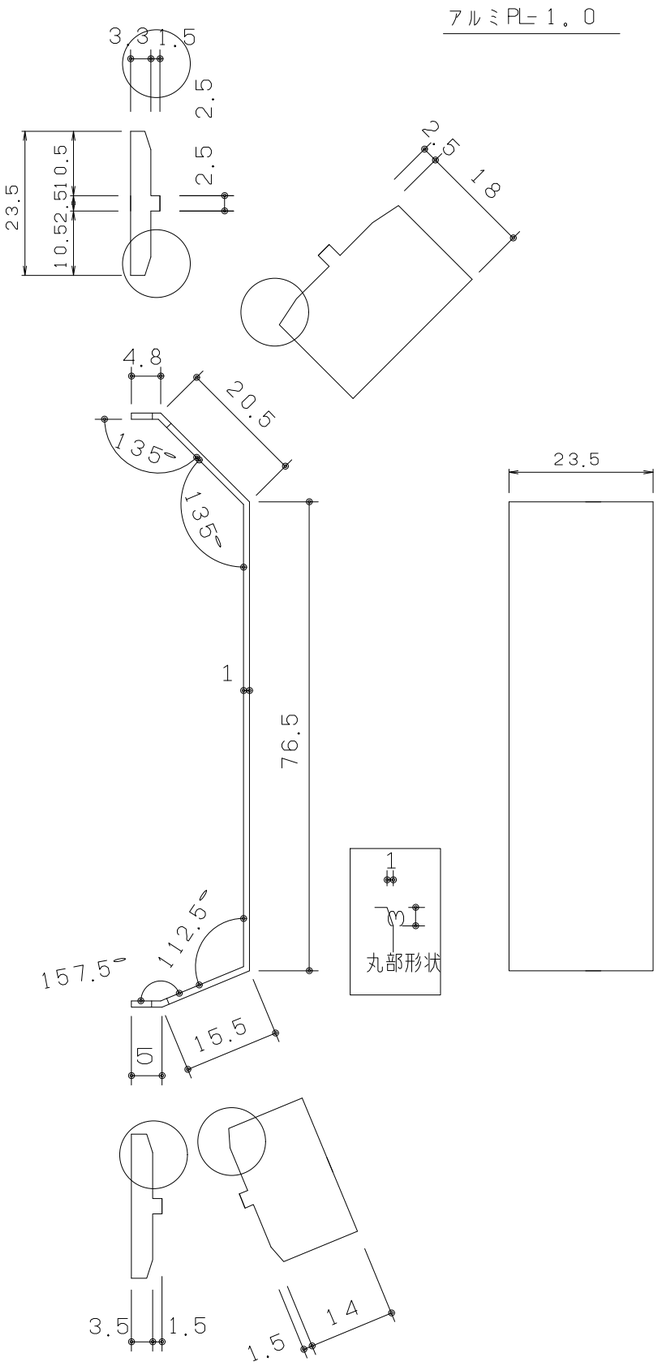

アルミ・ＳＵＳ台車ガード Ｈ１００

ジョイントシール受け（右）

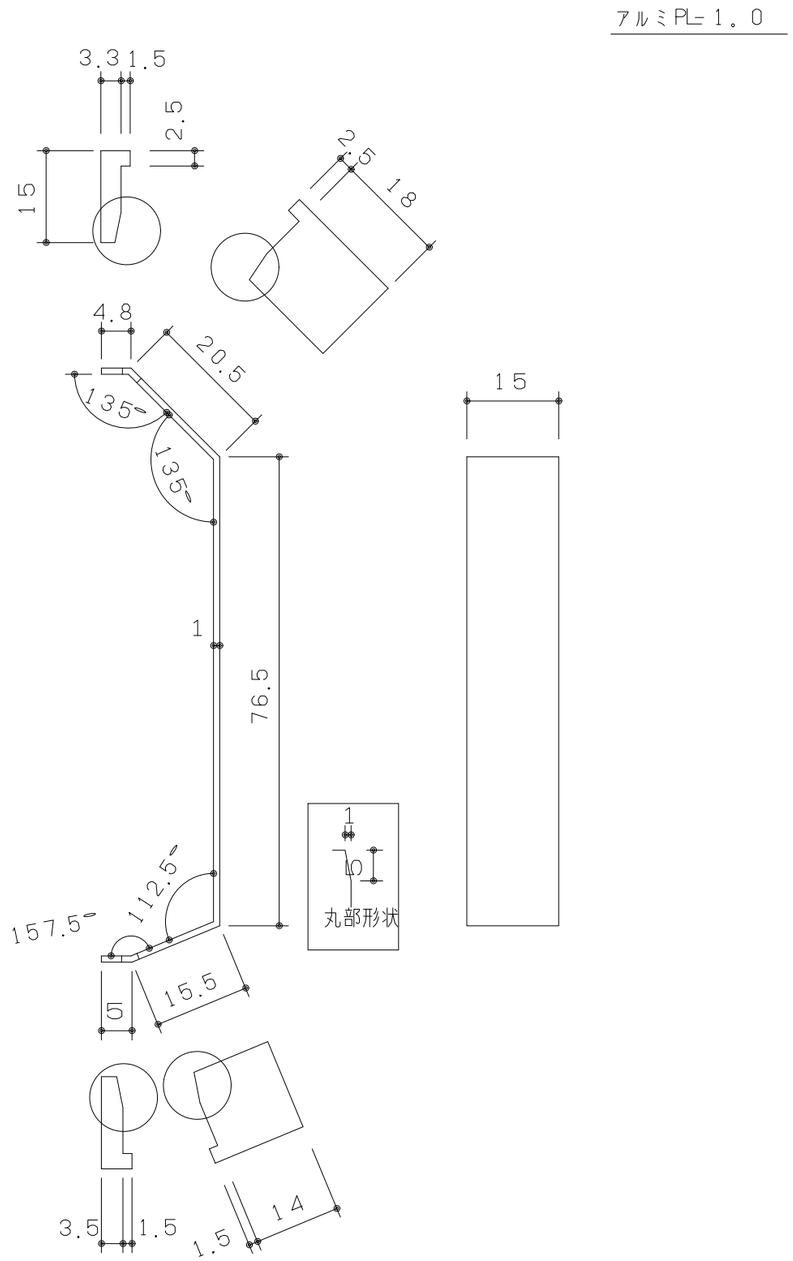

版数	年 月 日								施工
			◇			◇			
			◇			◇			
			◇			◇			

株式会社 富士商会 建築施設部
台東区台東４丁目３０番７号 ☎ ０３（３８３１）４１８

照査	担当	台車ガード	図面番号
検図	作成	図面名称 ジョイントシール受け	縮 尺 S=1/1 (A3)