樹脂Ｒ巾木 Ｈ１００／Ｒ５０

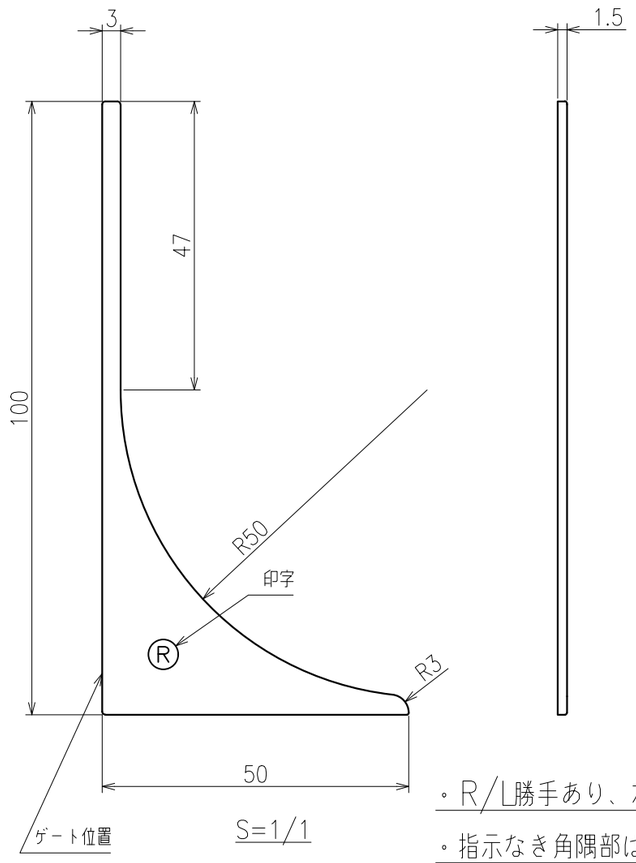

S=1/1

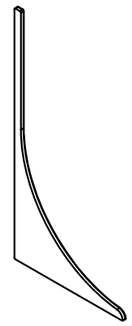

S=1/2

・R/L勝手あり、本図はR勝手とする。

・指示なき角隅部はR0.3とする。

版数	年 月 日									施工

株式会社 富士商会 建築施設部
台東区台東４丁目３０番７号 ☎ ０３（３８３１）４１８

照査	担当	物件名	図面番号
		樹脂Ｒ巾木	
検図	作成	図面名称	縮尺
		Ｈ１００ Ｒ５０ エンドキャップ	S=1/1 (A3)