| FD ＊ | 樹脂枠親子開きフラッシュドア | 左親 | 右親 |
|---|---|---|---|
| | | ※ | ※ |
| 実有効寸法 | W＊＊＊＊×H ＊＊＊＊ | | |
| | 三方枠･ズリ仕様 | | |
| 仕上げ | 表面材:カラー鋼板 | | |
| | 表面材:SUS | | |
| | 表面材:アルミ | | |
| 芯　材 | 断熱材 | | |
| | 不燃断熱材 | | |
| | ペーパーハニカムコア | | |
| 見込み | 樹脂枠65mm　　扉40t | | |
| 付属金物 | レバーハンドルLA52(ｻﾑﾀｰﾝ･ｼﾘﾝﾀﾞｰ錠) | | |
| | D.C.、丁番(＊1) 、フランス落し | | |
| 備　考 | FIX:透明ペアガラス　5+8+5<br>樹脂開口枠<br>＊単層ガラス(5t、6.8t)対応可 | | |

＊1:3個≦H2300＜4個

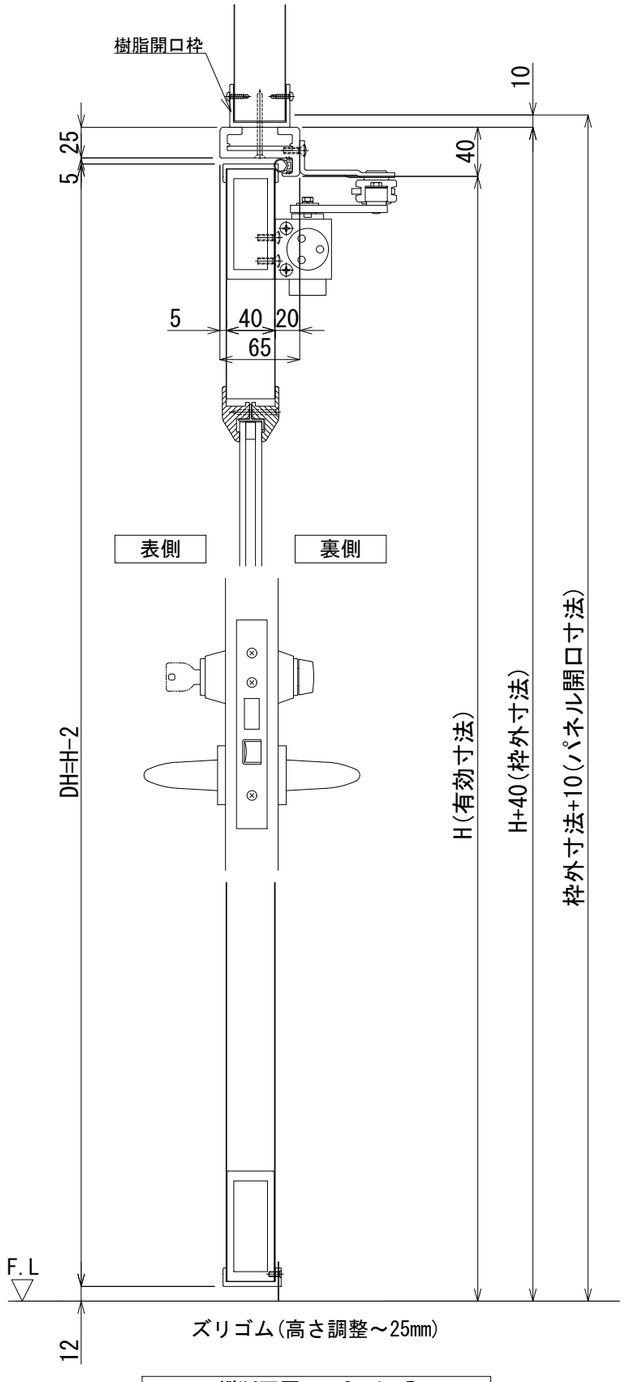


縦断面図　S=1／5

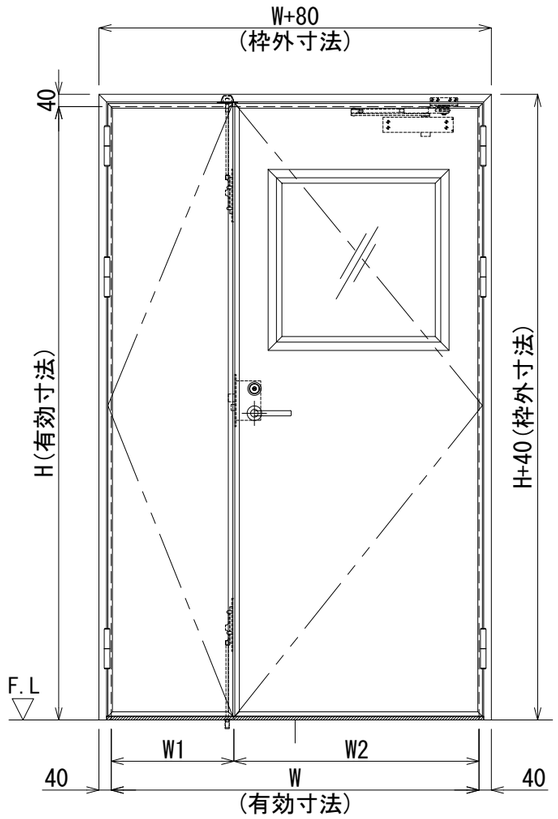


正面図　S=1／20

※この姿図は右親を表す

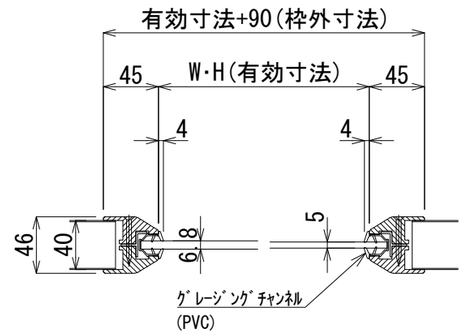


単層ガラス断面図　S=1／5

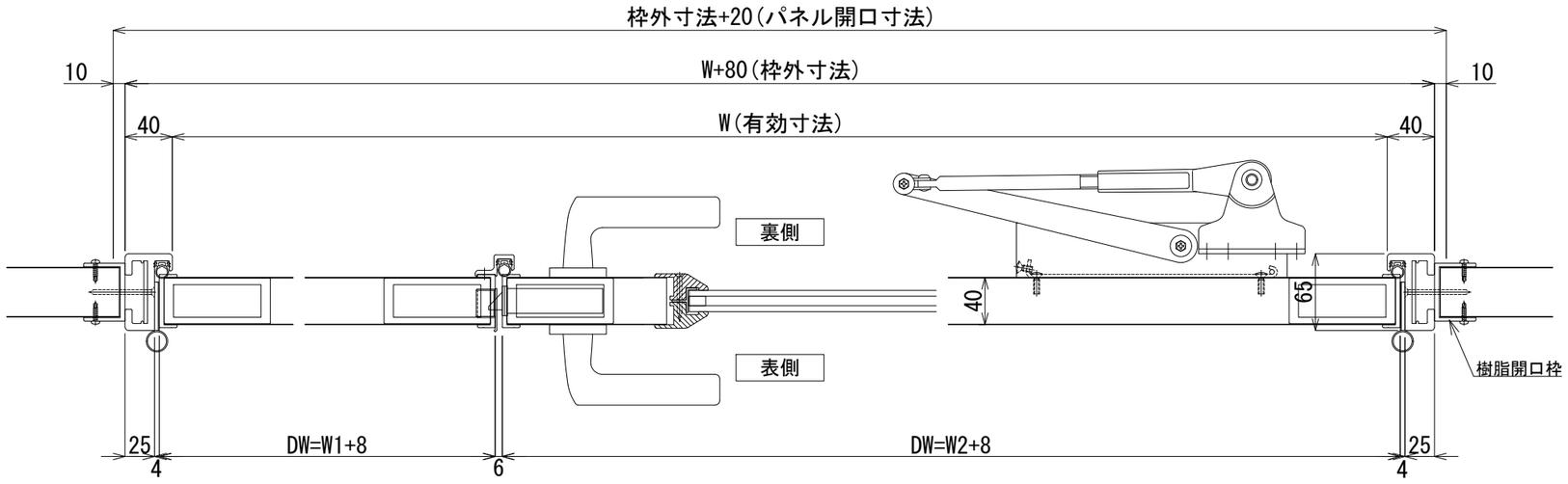


横断面図　S=1／5

※この図は右親を表す

| 版数 | 年　月　日 | | | | | | | | |
|---|---|---|---|---|---|---|---|---|---|
| 1 | 2018.02.16 | ズリゴム高さ調整～25mmに変更<br>【2018.03.01出荷分より】 | 4 | 2020.02.20 | 不燃断熱芯材をバリシールドNM-4785に変更 | 7 | 2022.02.01 | ハンドル形状追記 | |
| 2 | 2018.05.22 | 正面図 FIX見付変更 | 5 | 2020.11.02 | 型材(扉枠、芯材)変更 | 8 | 2022.07.07 | バリシールドを不燃断熱材に変更 | 施工 |
| 3 | 2018.12.01 | パネル開口寸法、上ツボ、上ロッド枠、<br>気密ゴム変更 | 6 | 2021.10.20 | カルックをバリシールドに変更<br>ミラフォームを断熱材に変更 | 9 | 2025.03.18 | 型材(芯材)変更 | |


株式会社　富士商会　建築施設部
台東区台東４丁目３０番７号　☎ ０３(３８３１) ４１８８


| 照査 | 担当 | 工事名称 | 図面番号 |
|---|---|---|---|
| | | | No. a-005 |
| 検図 | 作成 | 図面名称　縮尺<br>樹脂枠親子開きフラッシュドア(三方枠･ズリ仕様)S=1/20･5(A3) | 日付 |