AT ＊	樹脂枠両開きエアタイトドア	左親	右親
		※	※
実有効寸法	W＊＊＊＊×H ＊＊＊＊		
	四方枠		
仕上げ	表面材:カラー鋼板		
	表面材:SUS		
	表面材:アルミ		
芯　材	断熱材		
	不燃断熱材		
	ペーパーハニカムコア		
見込み	樹脂枠65mm　　扉40t		
付属金物	両側グレモンハンドル(ｻﾑﾀｰﾝ･ｼﾘﾝﾀﾞｰ錠)		
	D.C.、丁番(＊1)		
備　考	FIX:透明ペアガラス　5＋8＋5		
	樹脂開口枠		
	＊単層ガラス(5t、6.8t)対応可		

＊1:3個≦H2300＜4個

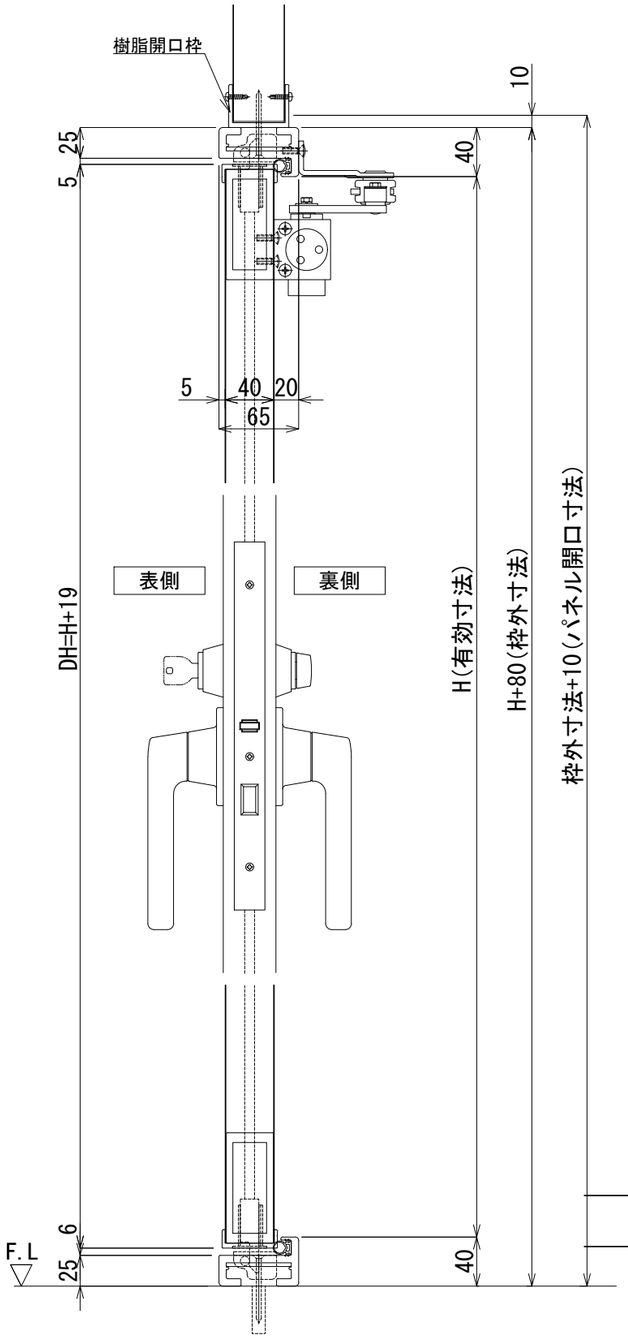

縦断面図　S＝1／5

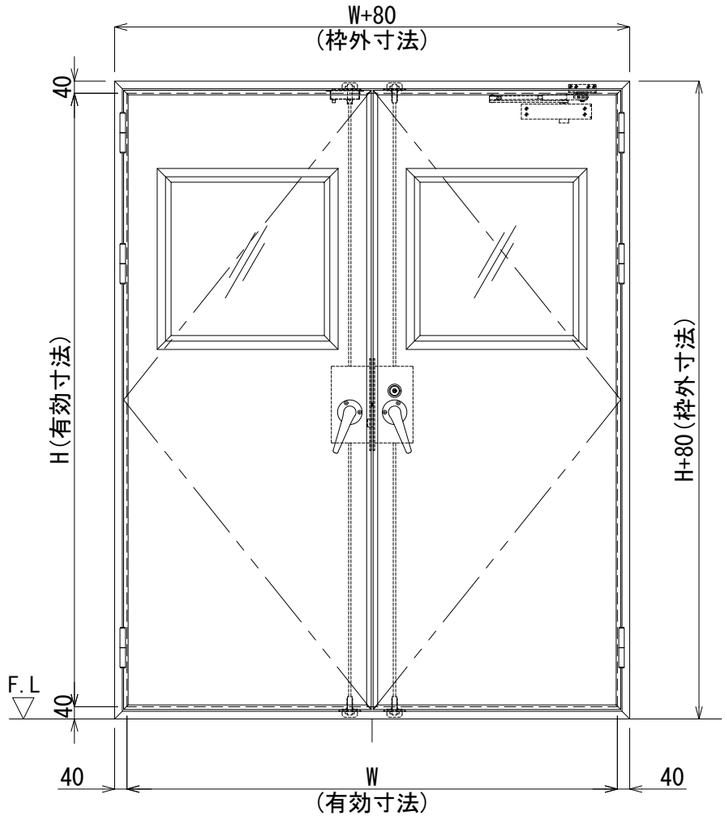

正面図　S＝1／20

※この姿図は右親を表す

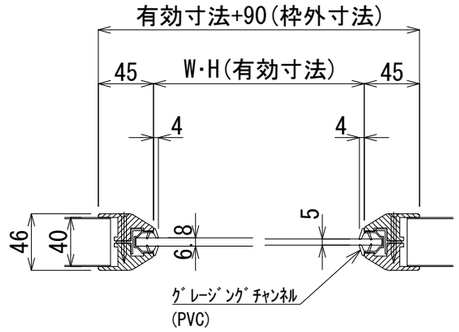

単層ガラス断面図　S＝1／5

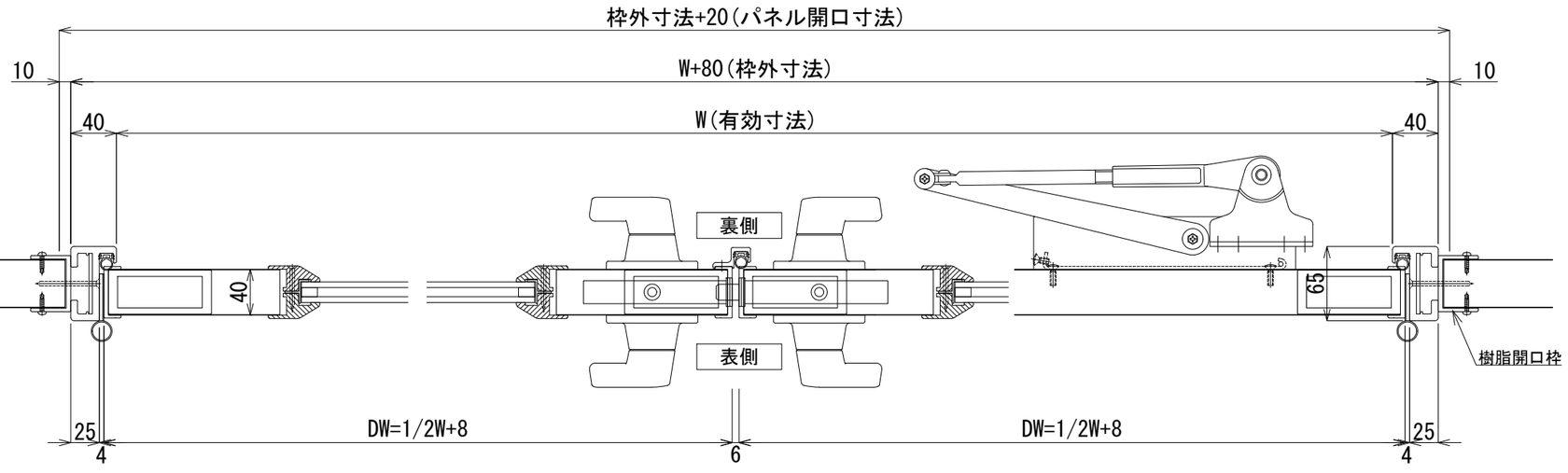

横断面図　S＝1／5

※この図は右親を表す

版数	年　月　日								
1	2017.03.06	＊単層ガラス(5t、6.8t)対応可	4	2018.12.01	パネル開口寸法、気密ゴム変更	7	2021.10.20	カルックをバリシールドに変更 ミラフォームを断熱材に変更	
2	2017.04.25	単層ガラス断面図追加	5	2020.02.20	不燃断熱芯材をバリシールドNM-4785に変更	8	2022.07.07	バリシールドを不燃断熱材に変更	施工
3	2018.05.22	正面図 FIX見付変更	6	2020.11.02	型材(扉枠、芯材)変更	9	2025.03.18	型材(芯材)変更	

株式会社　富士商会　建築施設部
台東区台東４丁目３０番７号　☎ ０３(３８３１) ４１８８

照査	担当	工事名称	図面番号
検図	作成	図面名称　樹脂枠両開きエアタイトドア(四方枠)　縮尺 S=1/20･5(A3)	No. a-016 日付