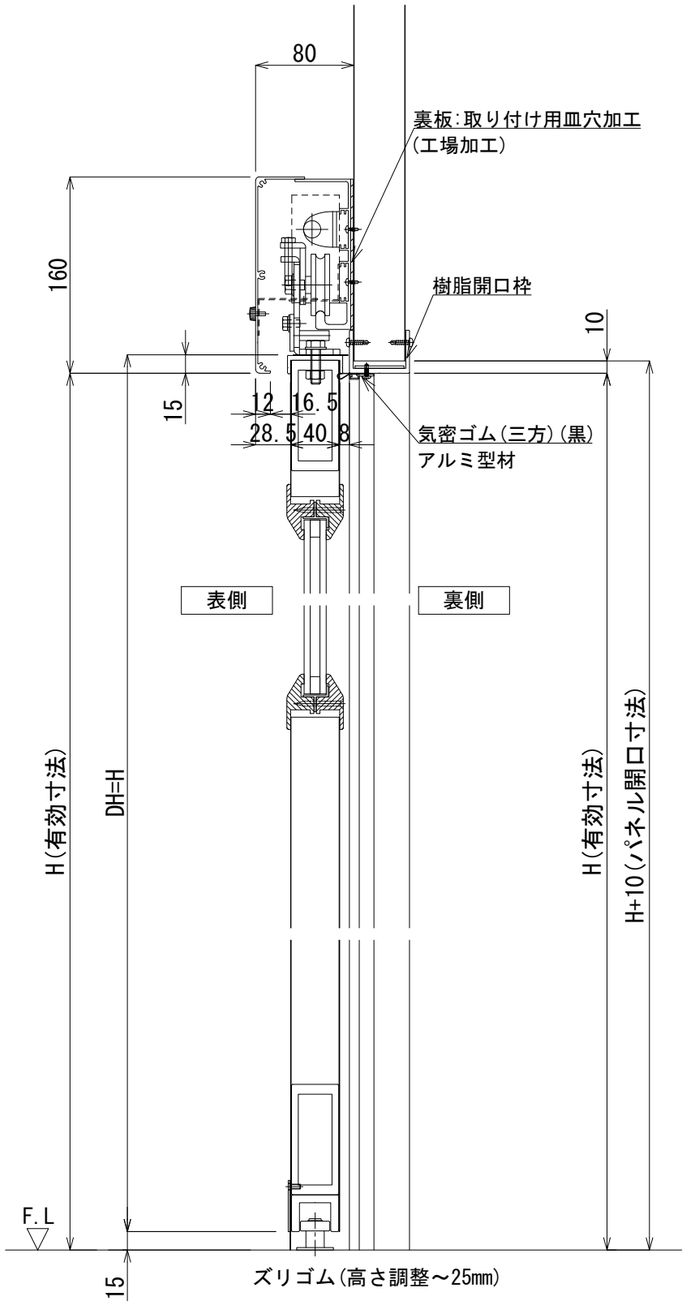

縦断面図　S=1／5

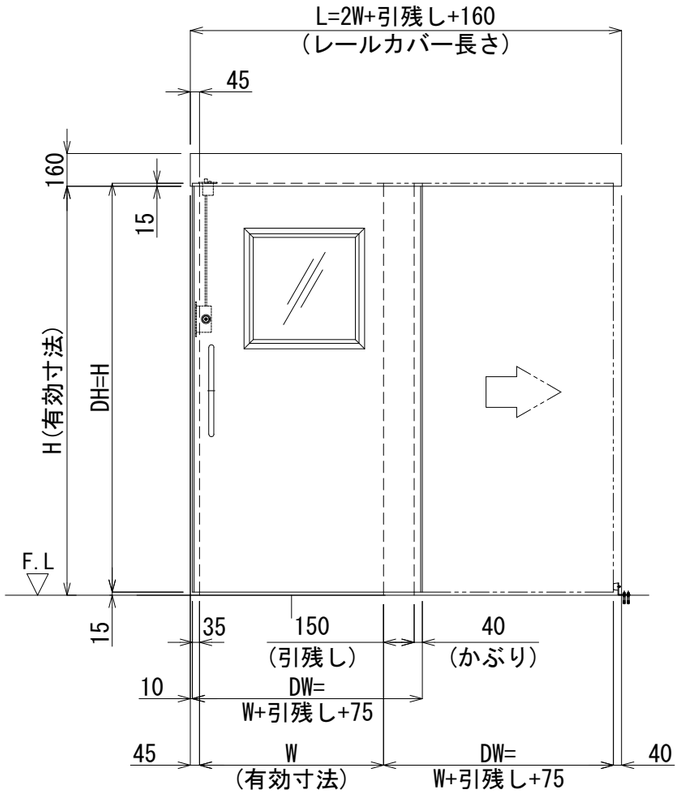

正面図　S=1／30

※この姿図は右引を表す

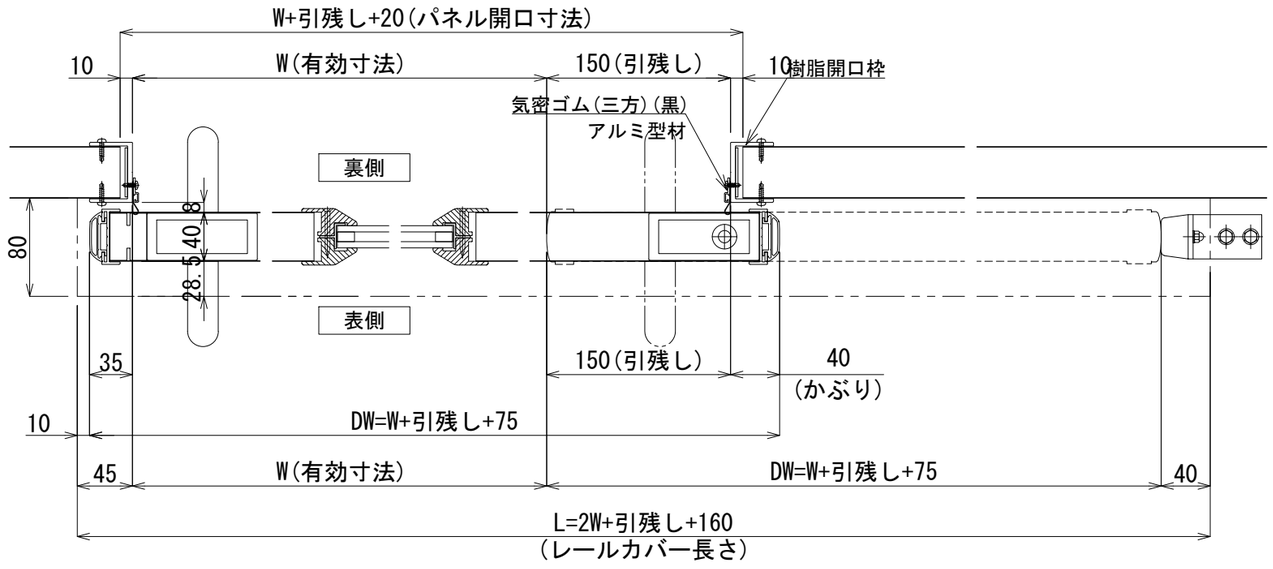

横断面図　S=1／5

※この図は右引を表す

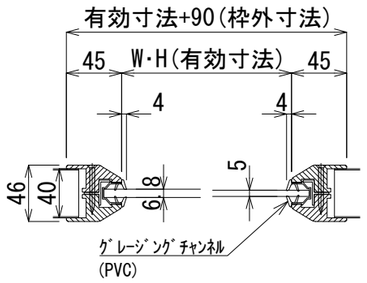

単層ガラス断面図　S=1／5

SL ＊	樹脂枠自閉式(ぜんまい)片引き扉(引残し有)	左引	右引
		※	※
実有効寸法	W　＊＊＊×H　＊＊＊＊		
	引残し:150mm(棒ハンドル標準)		
	かぶり:40mm		
扉　厚	40mm		
扉 仕上げ	表面材:カラー鋼板		
	表面材:SUS		
	表面材:アルミ		
扉 芯　材	断熱材		
	不燃断熱材		
	ペーパーハニカムコア		
扉 フレーム材	樹脂枠		
扉 取　手	棒ハンドル(ステンレス)25φ×P425		
	船底引手(ステンレス)		
扉 窓	透明ペアガラス　5+8+5		
扉 窓　材	樹脂枠		
機構部 レール本体	アルミ押出型材		
機構部 レールカバー(＊1)	アルミ押出型材		
機構部 駆動装置	ぜんまいバネ		
機構部 制動装置	エアーブレーキ		
機構部 滑　車	P.O.M(ジュラコン)ベアリング内蔵		
機構部 ｶﾞｲﾄﾞﾛｰﾗｰ	M.Cナイロン		
機構部 ｽﾄｯﾌﾟ装置	ストップバネ		
オプション	・錠:UD錠(11型)		
備　考	樹脂開口枠 ＊単層ガラス(5t、6.8t)対応可		

＊1:ハセップタイプレールカバー対応不可

版数	年　月　日								
1	2018.05.22	レール形状、正面図 FIX見付変更	4	2021.10.20	カルックをバリシールドに変更 ミラフォームを断熱材に変更	7	2022.07.07	バリシールドを不燃断熱材に変更	
2	2018.12.01	パネル開口寸法、気密ゴム、 医戸当り(ゴム側)袋ナットに変更	5	2022.02.01	フレーム材樹脂枠に変更	8	2022.10.01	気密ゴムを折返し仕様に変更 【2022.10.01オーダー分より】	施工
3	2020.02.20	不燃断熱芯材をバリシールドNM-4785に変更	6	2022.06.06	気密ゴム押えをアルミ型材に変更	9	2025.03.18	型材(芯材)変更	

株式会社　富士商会　建築施設部
台東区台東４丁目３０番７号　☎ ０３(３８３１) ４１８８

照査	担当	工事名称	図面番号
			No. b-003
検図	作成	図面名称　縮尺 樹脂枠自閉式(ぜんまい)片引き扉(引残し有)S=1/30・5(A3)	日付