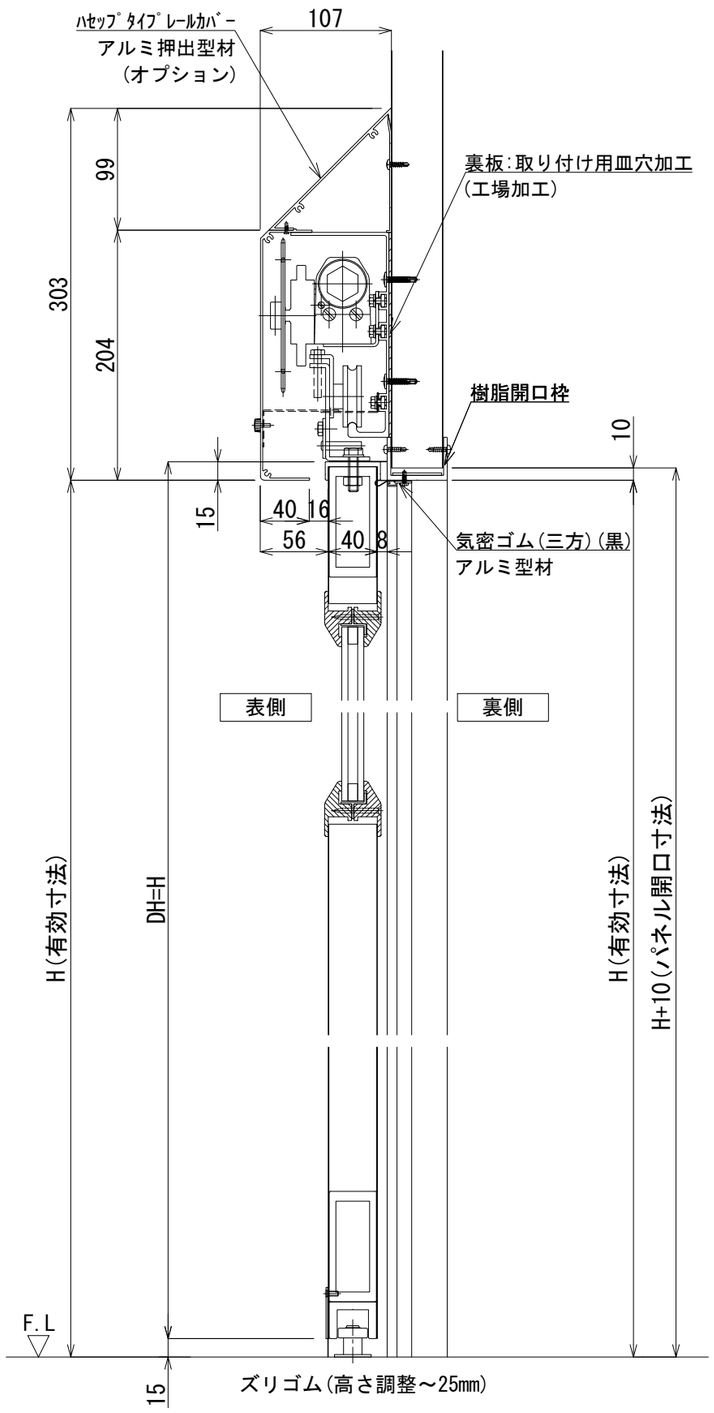

縦断面図　S=1／5

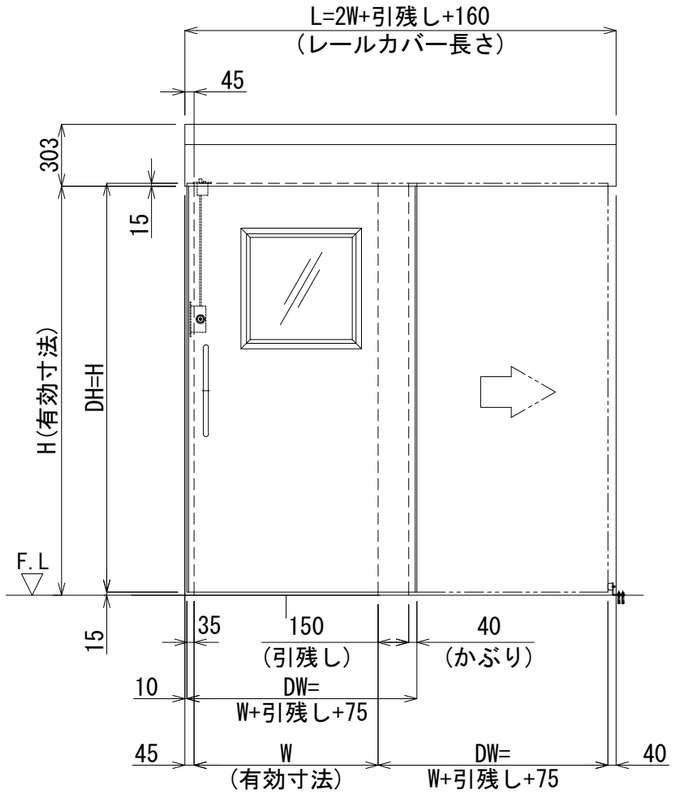

正面図　S=1／30

※この姿図は右引を表す

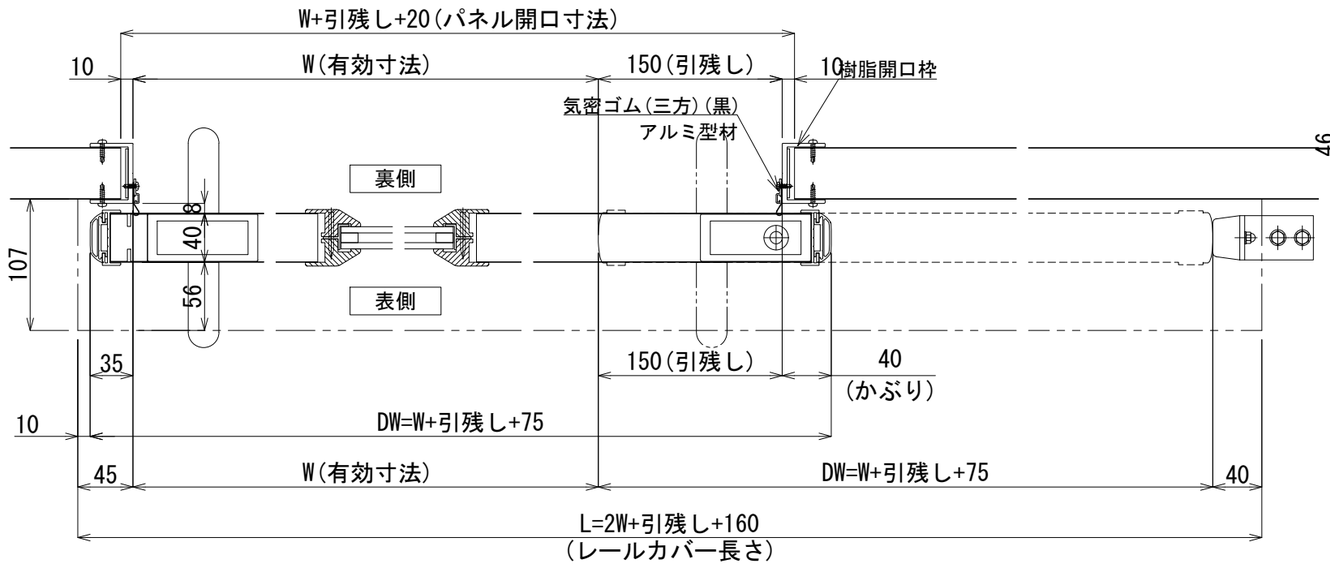

横断面図　S=1／5

※この図は右引を表す

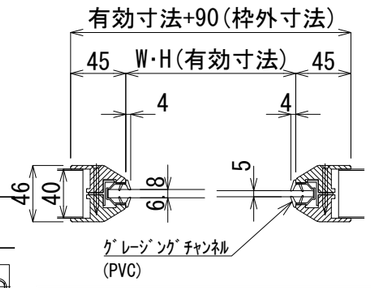

単層ガラス断面図　S=1／5

SL *	樹脂枠自閉式(油圧)片引き扉(引残し有)	左引 ※	右引 ※
実有効寸法	W　＊＊＊×H　＊＊＊＊		
	引残し:150mm(両面棒ハンドル標準)		
	:150mm未満(片面棒ﾊﾝﾄﾞﾙ/片面船底引手)		
	かぶり:40mm		
扉　厚	40mm		
扉 仕上げ	表面材:カラー鋼板		
	表面材:SUS		
	表面材:アルミ		
扉 芯　材	断熱材		
	不燃断熱材		
	ペーパーハニカムコア		
扉 フレーム材	樹脂枠		
扉 取　手	棒ハンドル(ステンレス)25φ×P425		
	船底引手(ステンレス)		
扉 窓	透明ペアガラス　5+8+5		
扉 窓　材	樹脂枠		
機構部 レール本体	アルミ押出型材		
機構部 レールカバー	アルミ押出型材		
機構部 駆動装置	油圧クローザー		
機構部 制動装置	エアーブレーキ		
機構部 滑　車	P.O.M(ジュラコン)ベアリング内蔵		
機構部 ｶﾞｲﾄﾞﾛｰﾗｰ	M.Cナイロン		
機構部 ｽﾄｯﾌﾟ装置	ストップバネ		
オプション	･錠:UD錠(11型)		
	･ハセップタイプレールカバー(アルミ型材)		
備　考	樹脂開口枠		
	*単層ガラス(5t、6.8t)対応可		

版数	年 月 日								
1	2018.12.01	パネル開口寸法、気密ゴム、床戸当り(ゴム側)袋ナットに変更	4	2022.02.01	フレーム材樹脂枠に変更	7	2022.10.01	気密ゴムを折返し仕様に変更【2022.10.01オーダー分より】
2	2020.02.20	不燃断熱芯材をバリシールドNM-4785に変更	5	2022.06.06	気密ゴム押えをアルミ型材に変更	8	2025.02.28	レールカバー受け金具を新型に変更【2025.01出荷分より】
3	2021.10.20	カルックをバリシールドに変更 ミラフォームを断熱材に変更	6	2022.07.07	バリシールドを不燃断熱材に変更	9	2025.03.18	型材(芯材)変更

施工

株式会社　富士商会　建築施設部
台東区台東４丁目３０番７号　☎ ０３(３８３１) ４１８８

照査	担当	工事名称	図面番号
検図	作成	図面名称 樹脂枠自閉式(油圧)片引き扉(引残し有) 縮尺 S=1/30･5(A3)	No. b-005 日付