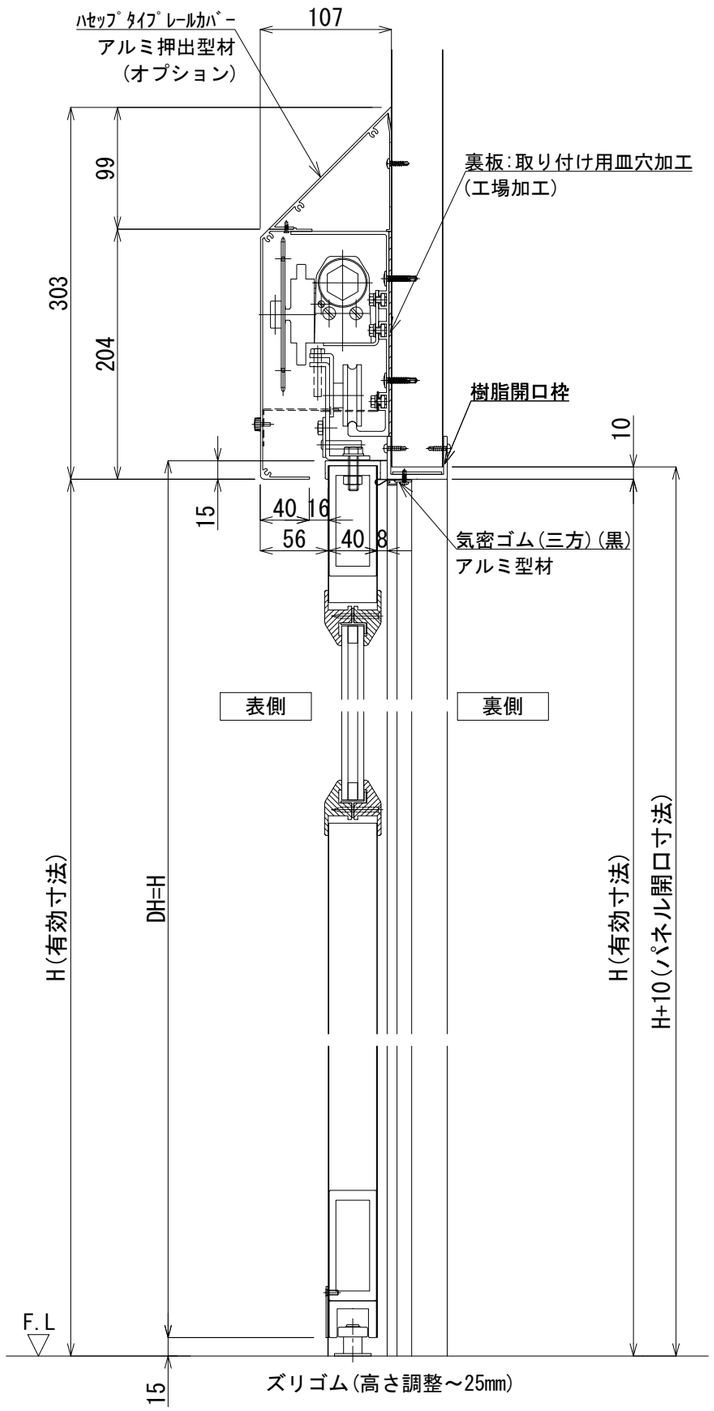

縦断面図　S=1／5

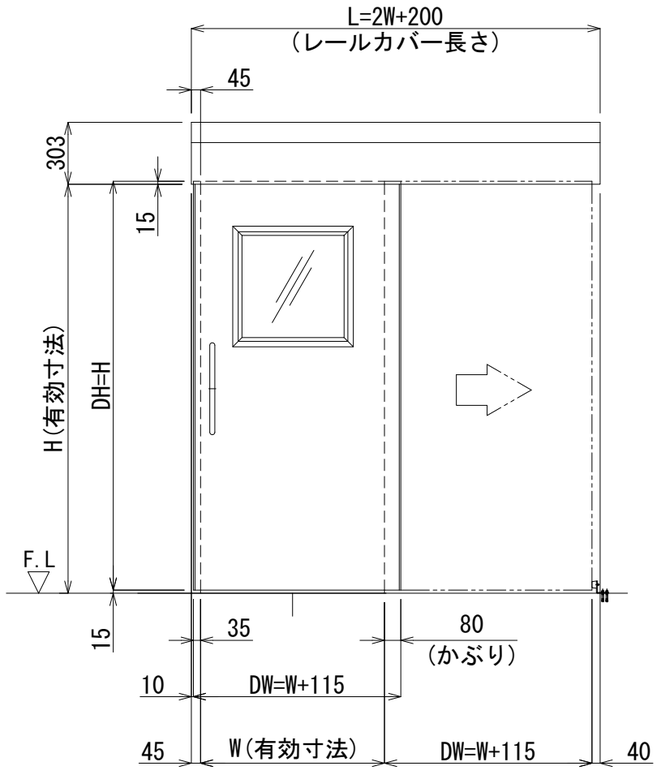

正面図　S=1／30

※この姿図は右引を表す

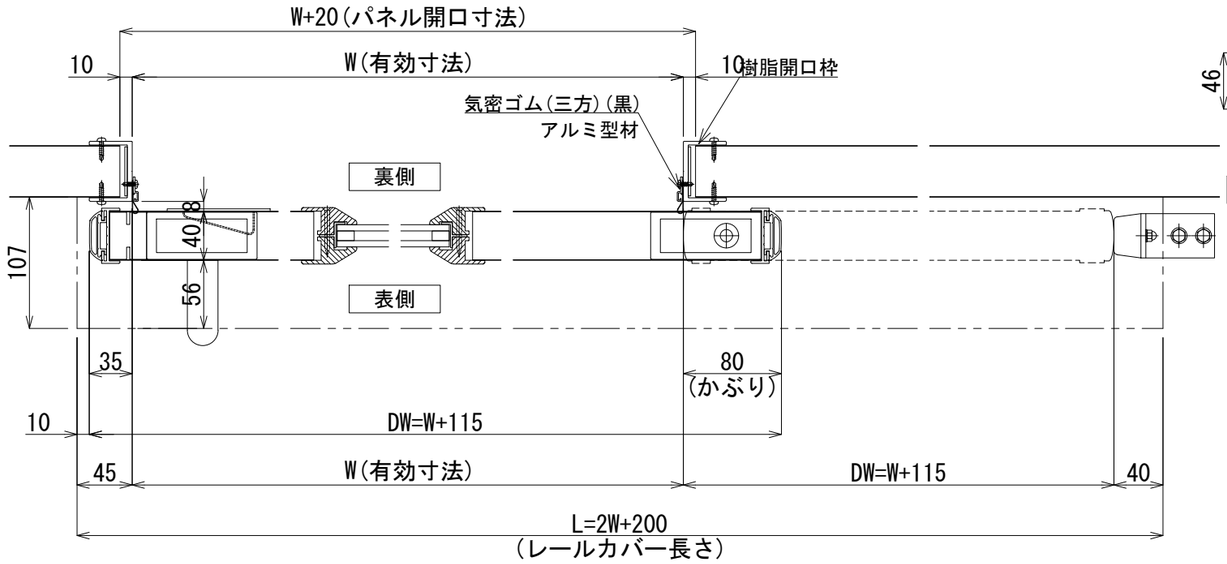

横断面図　S=1／5

※この図は右引を表す

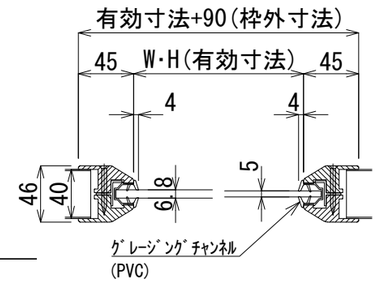

単層ガラス断面図　S=1／5

SL ＊	樹脂枠自閉式(油圧)片引き扉(引残し無)	左引 ※	右引 ※
実有効寸法	W　＊＊＊×H　＊＊＊＊		
	かぶり:80mm		
扉　厚	40mm		
扉	仕上げ	表面材:カラー鋼板	
		表面材:SUS	
		表面材:アルミ	
	芯　材	断熱材	
		不燃断熱材	
		ペーパーハニカムコア	
	フレーム材	樹脂枠	
	取　手	棒ハンドル(ステンレス)25φ×P425	
		船底引手(ステンレス)	
	窓	透明ペアガラス　5+8+5	
	窓　材	樹脂枠	
機構部	レール本体	アルミ押出型材	
	レールカバー	アルミ押出型材	
	駆動装置	油圧クローザー	
	制動装置	エアーブレーキ	
	滑　車	P.O.M(ジュラコン)ベアリング内蔵	
	ｶﾞｲﾄﾞﾛｰﾗｰ	M.Cナイロン	
	ｽﾄｯﾌﾟ装置	ストップバネ	
オプション	・ハセップタイプレールカバー(アルミ型材)		
備　考	樹脂開口枠 *単層ガラス(5t、6.8t)対応可		

版数	年　月　日								
1	2020.02.20	不燃断熱芯材をバリシールドNM-4785に変更	4	2022.02.01	フレーム材樹脂枠に変更	7	2022.10.01	気密ゴムを折返し仕様に変更 【2022.10.01オーダー分より】	施工
2	2021.03.23	戸先芯材変更	5	2022.06.06	気密ゴム押えをアルミ型材に変更	8	2025.02.28	レールカバー受け金具を新型に変更 【2025.01出荷分より】	
3	2021.10.20	カルックをバリシールドに変更 ミラフォームを断熱材に変更、UD設削除	6	2022.07.07	バリシールドを不燃断熱材に変更	9	2025.03.18	型材(芯材)変更	

株式会社　富士商会　建築施設部
台東区台東４丁目３０番７号　☎ ０３(３８３１) ４１８８

照査	担当	工事名称	図面番号
検図	作成	図面名称　樹脂枠自閉式(油圧)片引き扉(引残し無)　縮尺 S=1/30･5(A3)	No. b-007 日付