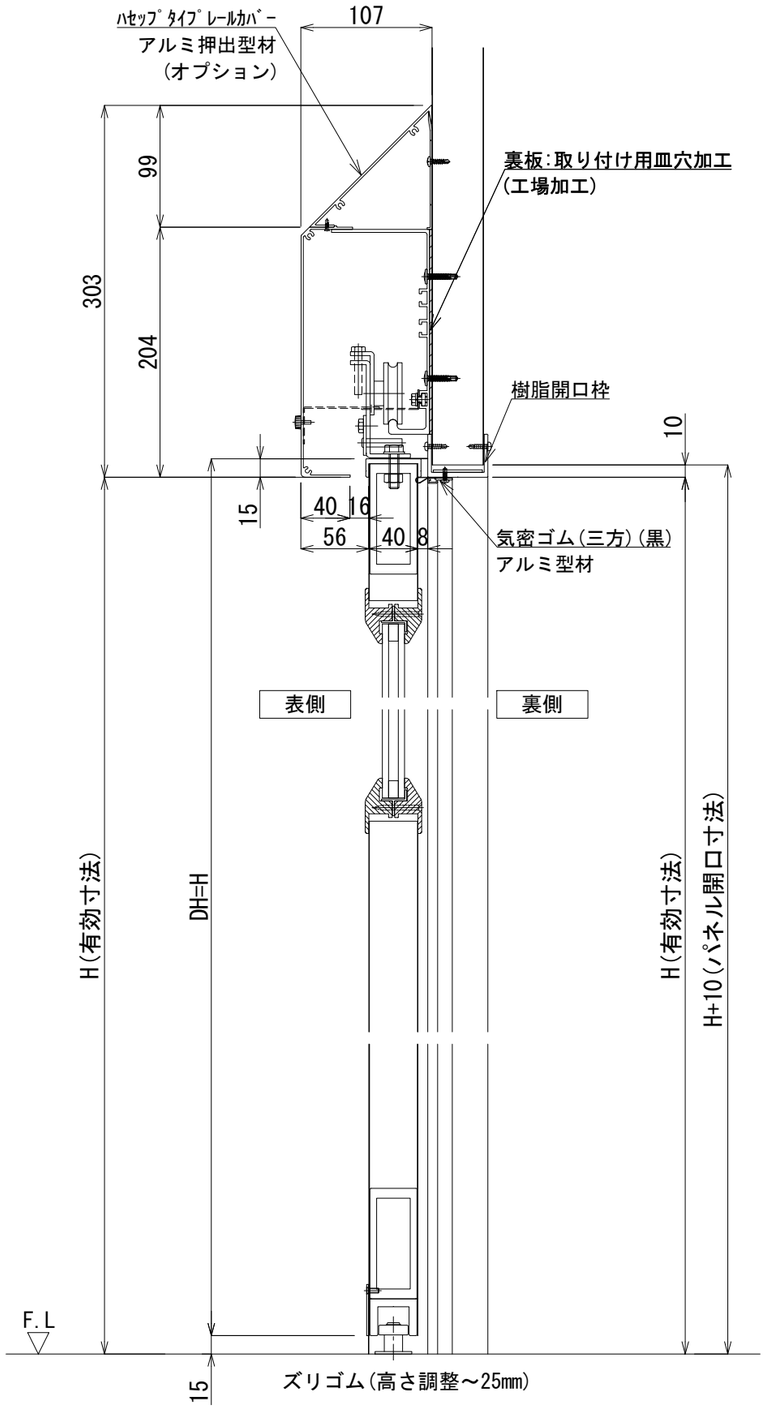

縦断面図　S=1／5

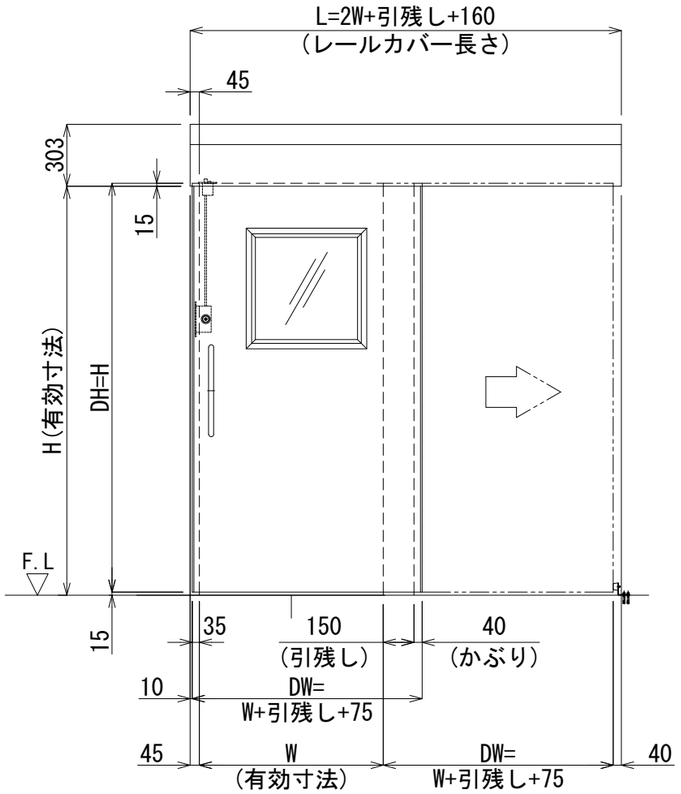

正面図　S=1／30

※この姿図は右引を表す

SL ＊	樹脂枠完全手動式片引き扉(引残し有)	左引	右引
		※	※
実有効寸法	W　＊＊＊×H　＊＊＊＊		
	引残し:150mm(棒ハンドル標準)		
	かぶり:40mm		
扉　厚	40mm		
扉	仕上げ	表面材:カラー鋼板	
		表面材:SUS	
		表面材:アルミ	
	芯　材	断熱材	
		不燃断熱材	
		ペーパーハニカムコア	
	フレーム材	樹脂枠	
	取　手	棒ハンドル(ステンレス)25φ×P425	
		船底引手(ステンレス)	
	窓	透明ペアガラス　5+8+5	
	窓　材	樹脂枠	
機構部	レール本体	アルミ押出型材	
	レールカバー	アルミ押出型材	
	滑　車	P.O.M(ジュラコン)ベアリング内蔵	
	ガイドローラー	M.Cナイロン	
オプション	・錠:UD錠(11型)		
	・ハセップタイプレールカバー(アルミ型材)		
備　考	樹脂開口枠 ＊単層ガラス(5t、6.8t)対応可		

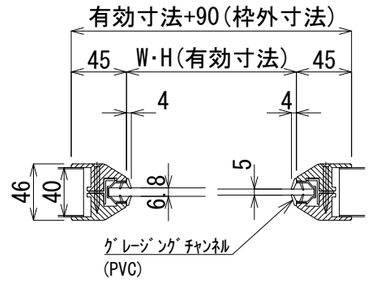

単層ガラス断面図　S=1／5

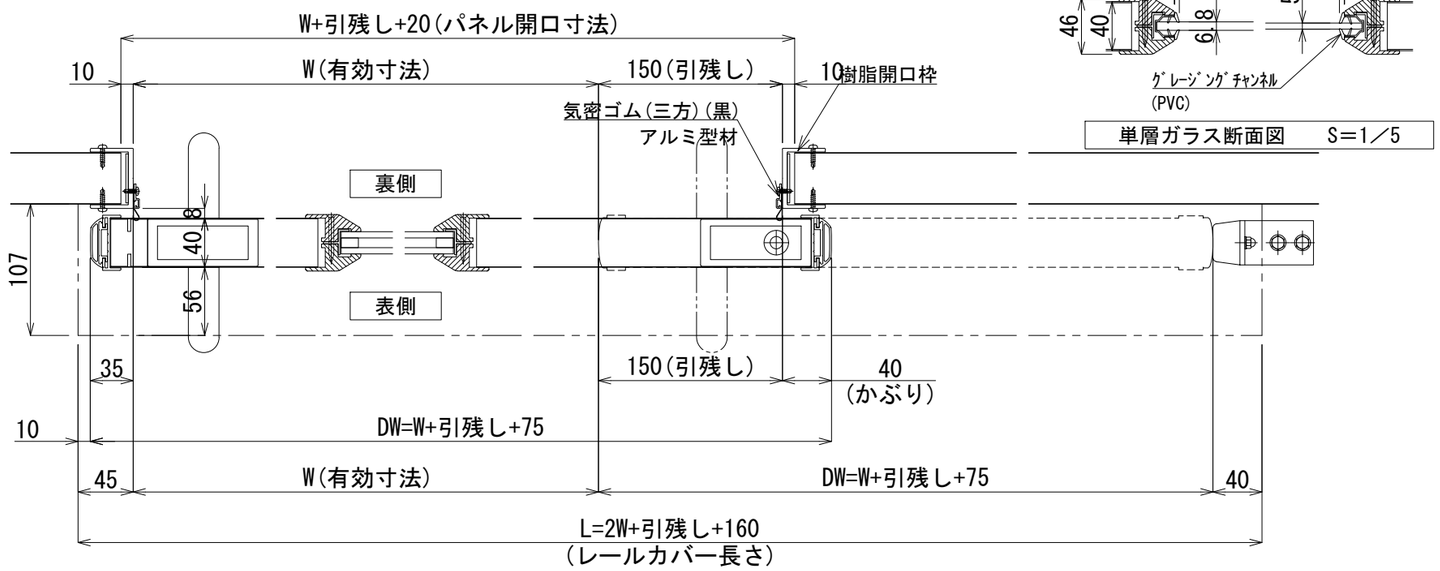

横断面図　S=1／5

※この図は右引を表す

版数	年　月　日								
1	2018. 12. 01	パネル開口寸法、気密ゴム、 扉戸当り(ゴム側)袋ナットに変更	4	2022. 02. 01	フレーム材樹脂枠に変更	7	2022. 10. 01	気密ゴムを折返し仕様に変更 【2022. 10. 01オーダーより】
2	2020. 02. 20	不燃断熱芯材をバリシールドNM-4785に変更	5	2022. 06. 06	気密ゴム押えをアルミ型材に変更	8	2025. 02. 28	レールカバー受け金具を新型に変更 【2025. 01出荷分より】
3	2021. 10. 20	カルックをバリシールドに変更 ミラフォームを断熱材に変更	6	2022. 07. 07	バリシールドを不燃断熱材に変更	9	2025. 03. 18	型材(芯材)変更

施工

株式会社　富士商会　建築施設部
台東区台東４丁目３０番７号　☎ ０３(３８３１) ４１８８

照査	担当	工事名称	図面番号
			No. b-009
検図	作成	図面名称　樹脂枠完全手動式片引き扉(引残し有)　縮尺 S=1/30･5(A3)	日付