SL ＊	樹脂枠完全手動式片引き扉(引残し無)	左引	右引
		※	※
実有効寸法	W ＊＊＊×H ＊＊＊＊		
	かぶり:80mm		
扉 厚	40mm		
扉 仕上げ	表面材:カラー鋼板		
	表面材:SUS		
	表面材:アルミ		
扉 芯 材	断熱材		
	不燃断熱材		
	ペーパーハニカムコア		
扉 フレーム材	樹脂枠		
扉 取 手	棒ハンドル(ステンレス)25φ×P425		
	船底引手(ステンレス)		
扉 窓	透明ペアガラス 5+8+5		
扉 窓 材	樹脂枠		
機構部 レール本体	アルミ押出型材		
機構部 レールカバー	アルミ押出型材		
機構部 滑 車	P.O.M(ジュラコン)ベアリング内蔵		
機構部 ガイドローラー	M.Cナイロン		
オプション	・ハセップタイプレールカバー(アルミ型材)		
備 考	樹脂開口枠		
	*単層ガラス(5t、6.8t)対応可		

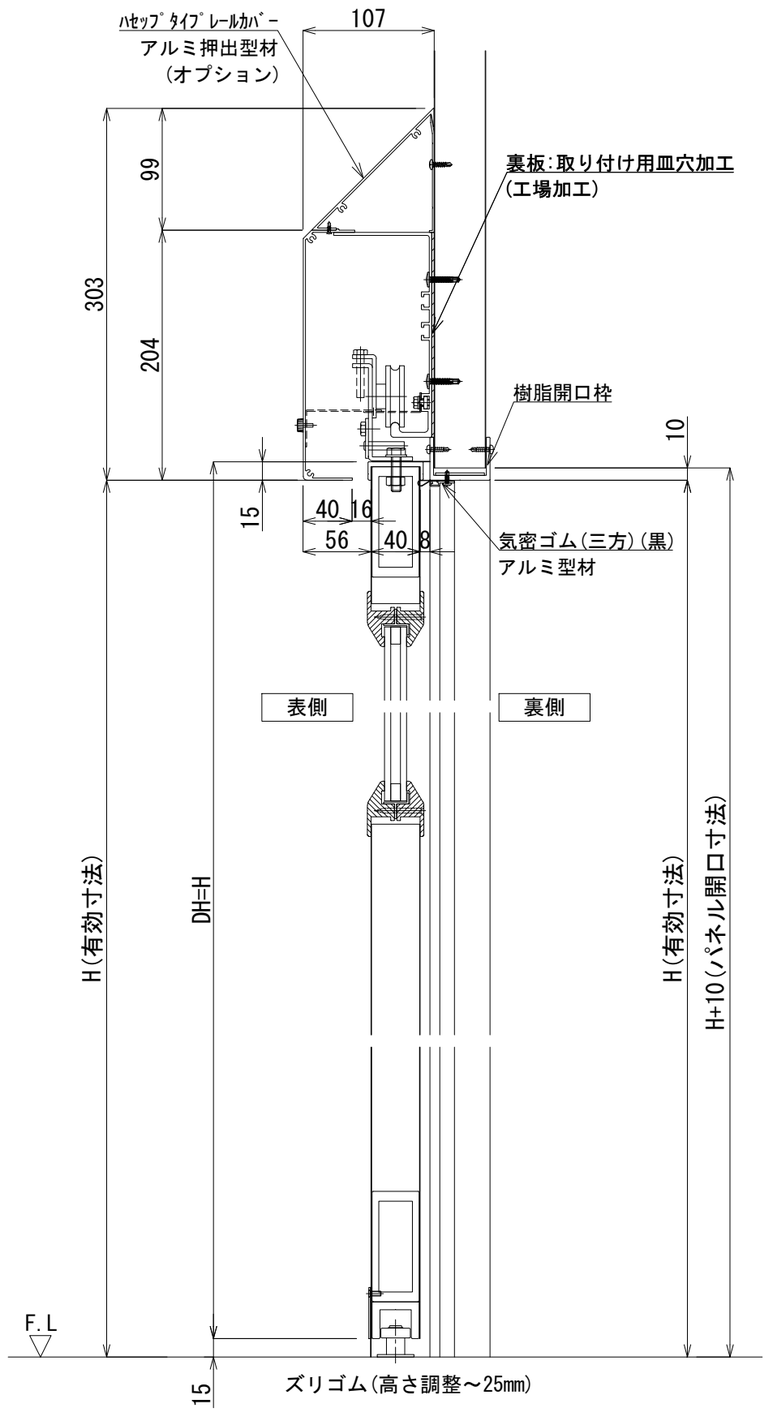

縦断面図 S=1／5

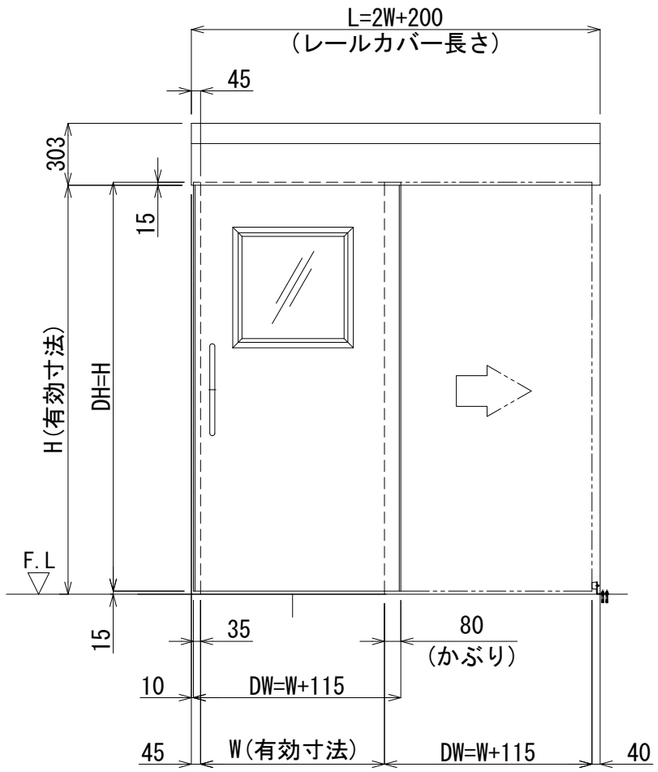

正面図 S=1／30

※この姿図は右引を表す

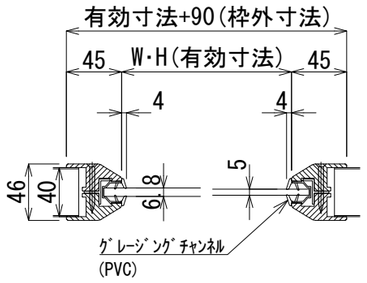

単層ガラス断面図 S=1／5

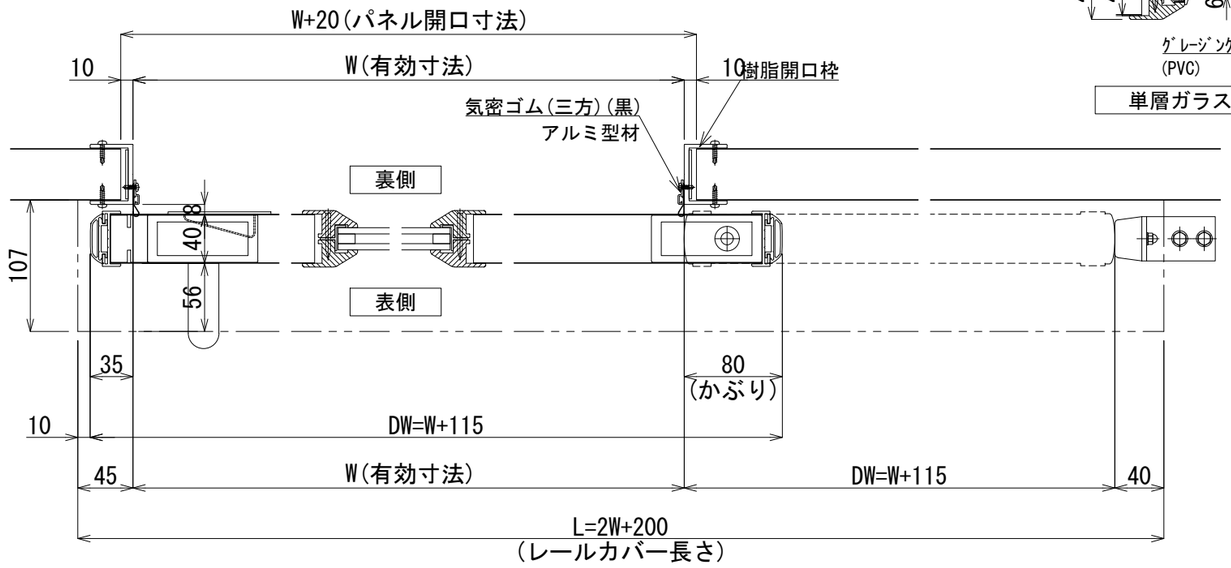

横断面図 S=1／5

※この図は右引を表す

版数	年 月 日								
1	2020.02.20	不燃断熱芯材をバリシールドNM-4785に変更	4	2022.02.01	フレーム材樹脂枠に変更	7	2022.10.01	気密ゴムを折返し仕様に変更【2022.10.01オーダー分より】	施工
2	2021.03.23	戸先芯材変更	5	2022.06.06	気密ゴム押えをアルミ型材に変更	8	2025.02.28	レールカバー受け金具を新型に変更【2025.01出荷分より】	
3	2021.10.20	カルックをバリシールドに変更 ミラフォームを断熱材に変更、UD設削除	6	2022.07.07	バリシールドを不燃断熱材に変更	9	2025.03.18	型材(芯材)変更	

株式会社 富士商会 建築施設部
台東区台東4丁目30番7号 ☎ 03(3831) 4188

照査	担当	工事名称	図面番号
			No. b-011
検図	作成	図面名称 樹脂枠完全手動式片引き扉(引残し無) 縮尺 S=1/30･5(A3)	日付