KT ＊	樹脂枠小扉	左開	右開
		※	※
実有効寸法	W ＊＊＊×H ＊＊＊		
	四方枠		
仕上げ	表面材:カラー鋼板		
	表面材:SUS		
	表面材:アルミ		
芯 材	断熱材		
	不燃断熱材		
	ペーパーハニカムコア		
見込み	樹脂枠65mm 扉40t		
付属金物	カムラッチハンドル、丁番		
備 考	樹脂開口枠		

庫内開き

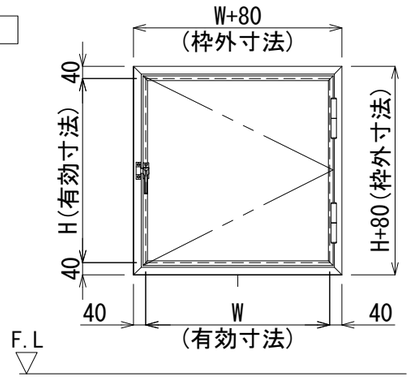

正面図 S=1／20

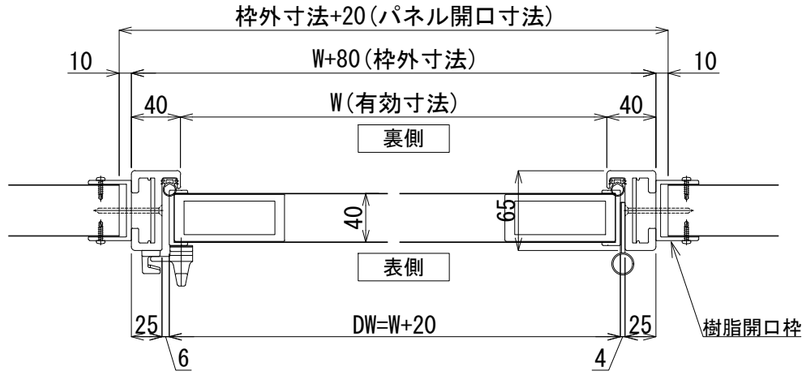

横断面図 S=1／5

庫外開き

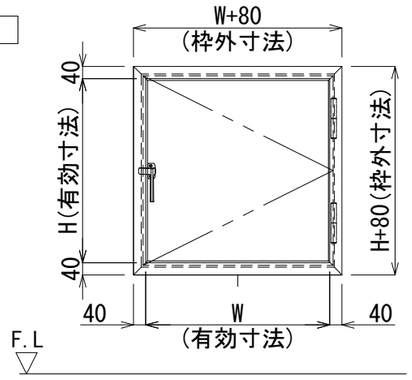

正面図 S=1／20

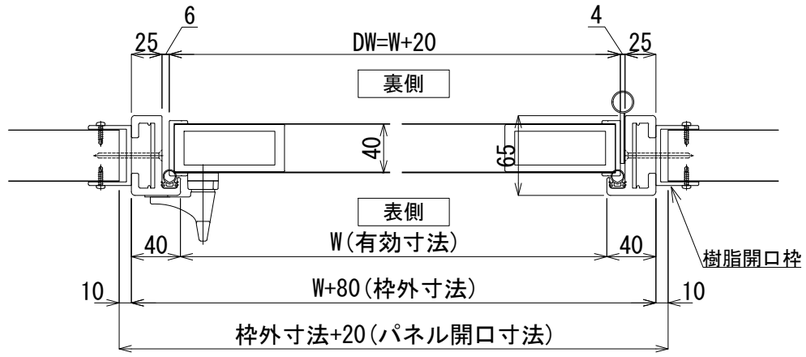

横断面図 S=1／5

両面ハンドル

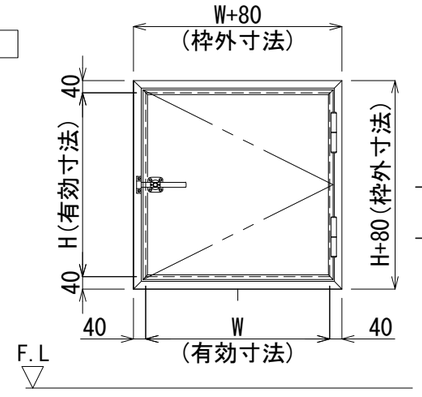

正面図 S=1／20

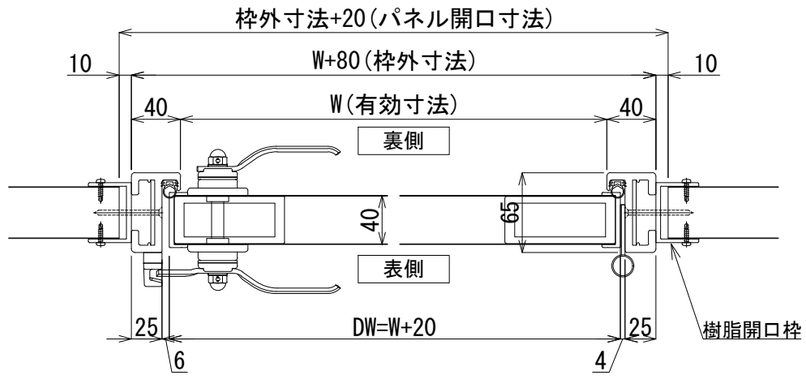

横断面図 S=1／5

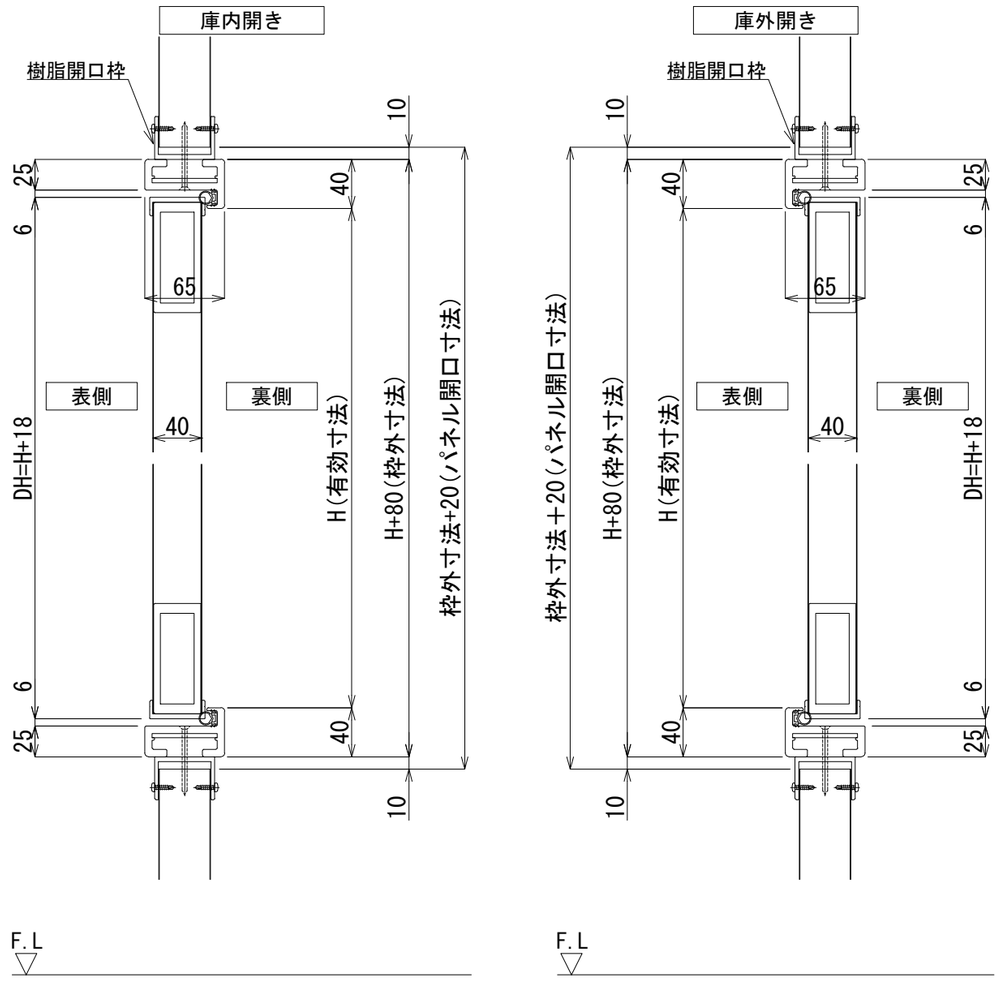

縦断面図 S=1／5

版数	年 月 日								
1	2017.05.01	庫内開き正面図、庫外開き横断面図訂正	4	2020.02.20	不燃断熱芯材をカルックNM-4785に変更	7	2022.07.07	バリシールドを不燃断熱材に変更	
2	2018.12.01	パネル開口寸法、気密ゴム変更	5	2020.11.02	型材(扉枠)変更	8	2025.03.18	型材(芯材)変更	施工
3	2018.12.28	旗丁番に変更【2019.01.07オーダー分より】	6	2021.10.20	カルックをバリシールドに変更 ミラフォームを断熱材に変更	9			

株式会社 富士商会 建築施設部
台東区台東4丁目30番7号 ☎ 03(3831) 4188

照査	担当	工事名称	図面番号
			No. c-001
検図	作成	図面名称 樹脂枠小扉	縮尺 S=1/20・5(A3) 日付