W/*	樹脂枠FIX窓(複層ガラス)	台数 ※
実有効寸法	W ＊＊＊×H ＊＊＊	
	四方枠	
見込み	樹脂枠46/48/50/56mm	
FIX	透明ペアガラス 5+8+5	
備 考	ガラス押え：樹脂(ホワイト) *単層ガラス(5t、6.8t)対応可	

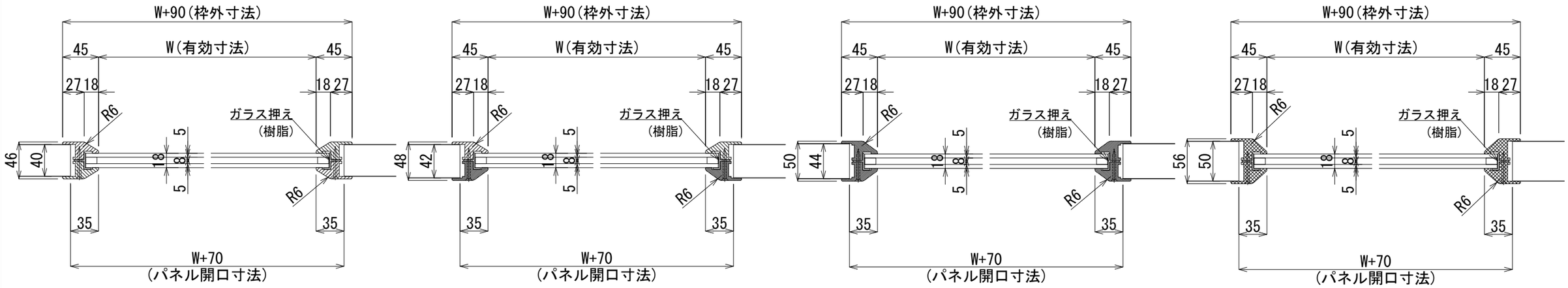

横断面図 S=1／5

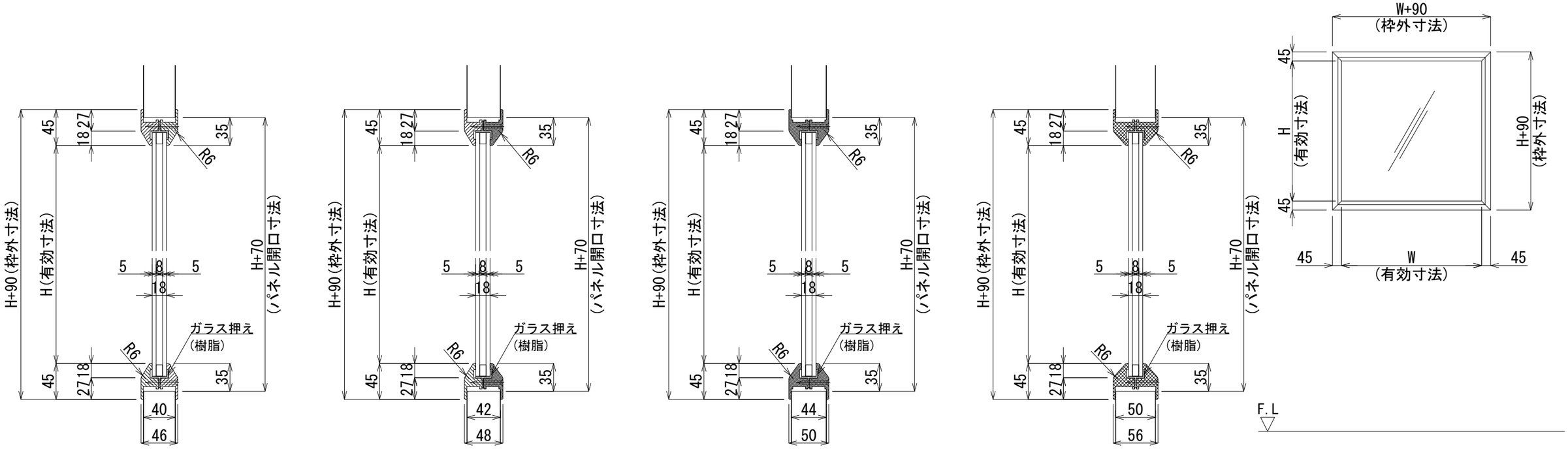

縦断面図 S=1／5

正面図 S=1／20

版数	年 月 日								
1	2017.03.06	*単層ガラス(5t、6.8t)対応可	4			1			
2	2021.10.20	40t用追加	5			2			
3			6			3			

施工

株式会社 富士商会 建築施設部
台東区台東4丁目30番7号 ☎ 03(3831) 4188

照査	担当	工事名称	図面番号 No. f-001
検図	作成	図面名称 樹脂枠FIX窓(複層ガラス) 縮尺 S=1/20·5(A3)	日付